TUBOVEN S.L.

tubos-ventilación-aire acondicionado

LISTA DE PRECIOS 01/06/2024

C/LA ZARZUELA ,20 POL. IND. CORDEL DE LA CARRERA 28940
FUENLABRADA(MADRID) TEL. 916070253 www.tuboven.es

TUBOVEN, S. L.

C/La zarzuela, 22 – Pol. ind. Cordel de la Carrera
28942 – FUENLABRADA (Madrid)
Tlf. 91 607 02 53 – Fax. 91 608 17 46
www.tuboven.es

Tubos–ventilación–aire acondicionado

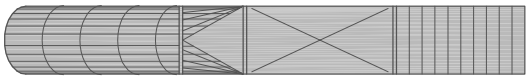

ÍNDICE

01/01/2013

1 CONDUCTO RECTANGULAR
VAINA ó BRIDA JC-INTM20, M30
ESPESORES, SOPORTES
Y UNIONES RECOMENDADAS.

2 TUBO NORMAL
MANGUITO

3 CODO 90°
CODO 45°

4 CODO 60°
CODO 30°

5 CODO 90°
CON MALLA MET.
CODO 120°
CON MALLA MET.

6 REDUCCIÓN
CONCÉNTRICA
TOLVA
CONCÉNTRICA

7 ABRAZADERA
PARA COLGAR
ABRAZADERA
CON PATILLA

8 ABRAZADERA
REFORZADA
ABRAZADERA
CON OMEGA

9 T - S 90º
T - S 45º

10 T - R 90º
T - R 45º

11 T D - S 90º
T D - S 45º

12 T D - R 90º
T D - R 45º

13 DERIVACIÓN
- S
DERIVACIÓN
- R - R

14 T - R - R 90º
CUELLO REJILLA
PARA TUBO

15 PICAJE 90º
PICAJE 45º
MANGUITO P-15
Ó CON BRIDA

16 CAJÓN REJILLA
CAJÓN REJILLA

17 DESVIO
COMPUERTA

18 TUBO LISO
TUBO LISO MACHIHEMBRADO

19 GALVA-AISLAMIENTO-GALVA

20 TUBOS ACERO
INOXIDABLE AISI-304-2B
TUBO ACERO INOX

21 22 23 SISTEMA SV EI30

24 TAPA Ó CUELLO
CON MALLA
MARCO CON
MALLA MET.

25 PICO FLAUTA
CON MALLA MET.
CORONA

26 CAPERUZA
NORMAL
CAPERUZA
AUTORREVOCANTE

27 CAPERUZA CON
MALLA
CAPERUZA
INVERTIDA

28 CAPERUZA
EÓLICA
CAPERUZA JET

29 CAPERUZA
TUBULAR
SOPORTES

30 TERMINALES

31 BANDEJA
CON DESAGÜE
CANALETA

32 JABALCÓN
TUBO FLEXIBLE
ALUMINIO

33 REGISTROS
REJILLAS

34 ACCESORIOS

35 ACCESORIOS

36 MONTAJES :
TUBOS CIRCULARES,
PIEZAS,BIFLEX
Y CONDUCTOS
RECTANGULARES.

37 NORMAS DE MEDICIÓN
PARA CONDUCTO
RECTANGULAR

38 CONDICIONES
DE VENTA

39 40 41 NOTAS PARTICULARES

TUBOVEN, S. L.

C/La zarzuela, 22 – Pol. ind. Cordel de la Carrera
28942 – FUENLABRADA (Madrid)
Tlf. 91 607 02 53 – Fax. 91 608 17 46
www.tuboven.es

Tubos–ventilación–aire acondicionado

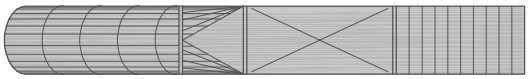

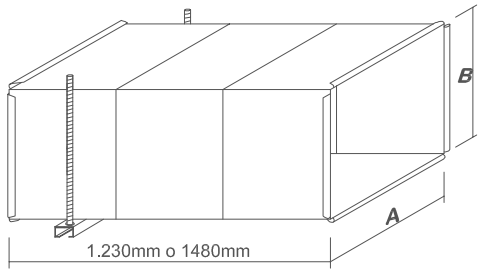

CONDUCTO - VAINA - VAINA T

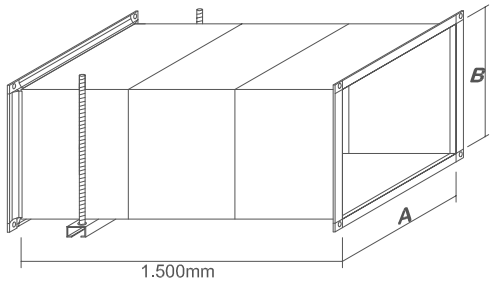

CONDUCTO BRIDA - JC-INT-M20-30

PARA LA FABRICACIÓN DE CONDUCTOS RECTANGULARES EN CHAPA GALVANIZADA, RECOMENDAMOS LOS SIGUIENTES ESPESORES Y JUNTAS DE UNIÓN TRANSVERSAL.

LOS CONDUCTOS CON NORMA -UNE- O CLASIFICACIÓN DE RESISTENCIA AL FUEGO E_{600} 120(H_0) 500 SINGLE VARIARÁN LIGERAMENTE EN ESPESORES Y REFUERZOS. CONSULTAR PRECIOS. (SE INDICARÁ NÚMERO Y CLASE).

ESPESOR	SECCION A mm (B= A o menor)	JUNTA VAINA	JUNTA REFORZADA	JUNTA JC-INT-M20	JUNTA JC-INT-M30
0.6	DE 0 A 650	19,50 €	21,00 €	25,00 €	26,00 €
0.8	DE 651 A 1250	23,00 €	24,00 €	27,00 €	30,00 €
1.0	DE 1251 A 1950	26,00 €	27,00 €	31,00 €	32,00 €
METRO LINEAL JUNTA LONA VAINA					14,00 €
METRO LINEAL JUNTA LONA BRIDA JC-INT M20					20,00 €
METRO LINEAL JUNTA LONA BRIDA JC-INT M30					21,00 €
METRO LINEAL LONA SIN MONTAJE [ROLLO 25 ML Y 50 ML (CONSULTAR)]					4,00 €
CONDUCTOS AISLADOS CON CAUCHO NITRÍLICO 10mm SE INCREMENTARÁ					14,50 €
CONDUCTOS AISLADOS CON CAUCHO NITRÍLICO 20mm SE INCREMENTARÁ					21,50 €
CONDUCTOS AISLADOS CON INTRAVER NETO 25MM SE INCREMENTARÁ					24,00 €
CONDUCTOS AISLADOS CON INTRAVER NETO 40MM SE INCREMENTARÁ					28,00 €

CONDUCTOS INOX MATE VAINA x 3(junta vaina galva)-- METU x 3(precio junta metu galva) +10% BRILLO
EN CASO DE SER LONA IGNÍFUGA SE INCREMENTARÁ 1 € TODO INOX METU X 5 (precio junta metu galva)
OTROS TIPOS DE AISLAMIENTO CONSULTAR PRECIO MEDIANTE PRESUPUESTO.

SOPORTES Y UNIONES TRANSVERSALES

SOPORTE (50, 20, 20)	E_{600} 120 SOPORTE REFORZADO (50, 20, 20)	JUNTA VAINA	JUNTA VAINA T	JUNTA M20	JUNTA M30
1,60 €	2,15 €	1,20 €	1,80 €	1,80 €	2,00 €

NOTA:LAS PIEZAS INFERIORES A UN 1 m² SE FACTURARAN 1 m².
LOS ACCESORIOS PARA CONDUCTO RECTANGULAR ESTÁN INCLUIDOS.
LOS PORTES SE VALORARÁN SEGÚN PEDIDO(CONSULTAR).

TUBOVEN, S. L.

C/La zarzuela, 22 – Pol. ind. Cordel de la Carrera
28942 – FUENLABRADA (Madrid)
Tlf. 91 607 02 53 – Fax. 91 608 17 46
www.tuboven.es

Tubos–ventilación–aire acondicionado

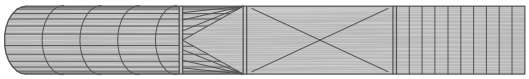

BRIDA METU <301mm +100%
BRIDA METU >301mm + 80%

MAYOR ESPESOR +20%
CORTE A MEDIDA +20%

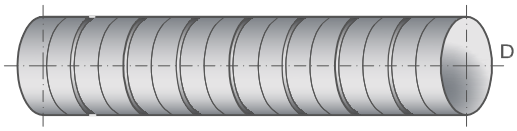

TUBO HELICOIDAL NORMAL

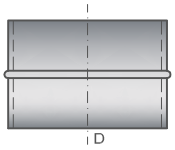

MANGUITO

PRECIOS DE TUBOS POR M.L. Y MANGUITOS EN CHAPA GALVANIZADA, SEGÚN ESPESORES Y DIÁMETROS, PARA TRAMOS DE 3 Y 5 M. OTRAS MEDIDAS CONSULTAR PRECIOS LOS TRAMOS AISLADOS HASTA ø450 SON DE 1.5m.DE ø500 EN ADELANTE SERÁN DE 3m CON MANGUITOS MONTADOS,OTRAS MEDIDAS CONSULTAR PRECIOS.

ESPESOR	DIAMETRO D en mm	EUROS		ESPESOR	DIAMETRO D en mm	EUROS	
		SIN AISLAR	AISLADO 10 mm			SIN AISLAR	AISLADO 10 mm
0.5	100	6,50 €		0.6	100	3,50 €	
	125	7,50 €			125	4,00 €	
	150	8,50 €			150	4,50 €	
	175	9,50 €			175	5,00 €	
	200	10,50 €	26,00 €		200	5,50 €	9,50 €
	225	12,00 €	29,00 €		225	6,00 €	10,50 €
	250	13,50 €	32,00 €		250	6,50 €	11,50 €
	275	15,50 €	35,00 €		275	7,00 €	12,50 €
	300	16,50 €	38,00 €		300	7,50 €	13,50 €
0.7	350	21,00 €	44,00 €	0.8	350	8,50 €	17,00 €
	400	26,00 €	50,00 €		400	9,50 €	19,00 €
	450	31,50 €	60,00 €		450	10,50 €	21,00 €
	500	36,50 €	70,00 €		500	11,50 €	23,00 €
	550	41,00 €	80,00 €		550	12,50 €	25,00 €
	600	47,00 €	90,00 €		600	13,50 €	27,00 €
	650	53,00 €	100,00 €		650	14,50 €	29,00 €
	700	59,00 €	110,00 €		700	15,50 €	31,00 €
	750	65,00 €	120,00 €		750	16,50 €	33,00 €
	800	71,00 €	130,00 €		800	17,50 €	36,00 €
1.0	850	83,00 €	145,00 €	1.0	850	20,00 €	40,00 €
	900	90,00 €	160,00 €		900	22,50 €	44,00 €
	950	97,00 €	175,00 €		950	25,00 €	48,00 €
	1000	104,00 €	190,00 €		1000	27,50 €	52,00 €
	1050	111,00 €	205,00 €		1050	29,00 €	56,00 €
	1100	118,00 €	220,00 €		1100	32,00 €	60,00 €
	1150	125,00 €	235,00 €		1150	35,00 €	64,00 €
	1200	132,00 €	250,00 €		1200	38,00 €	70,00 €
	1250	139,00 €	265,00 €		1250	41,00 €	76,00 €
	1300	146,00 €	280,00 €		1300	44,00 €	82,00 €
	1350	153,00 €	295,00 €		1350	47,00 €	88,00 €
	1400	160,00 €	310,00 €		1400	50,00 €	94,00 €

TUBOVEN, S. L.
C/La zarzuela, 22 – Pol. ind. Cordel de la Carrera
28942 – FUENLABRADA (Madrid)
Tlf. 91 607 02 53 – Fax. 91 608 17 46
www.tuboven.es

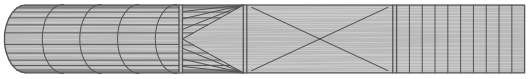

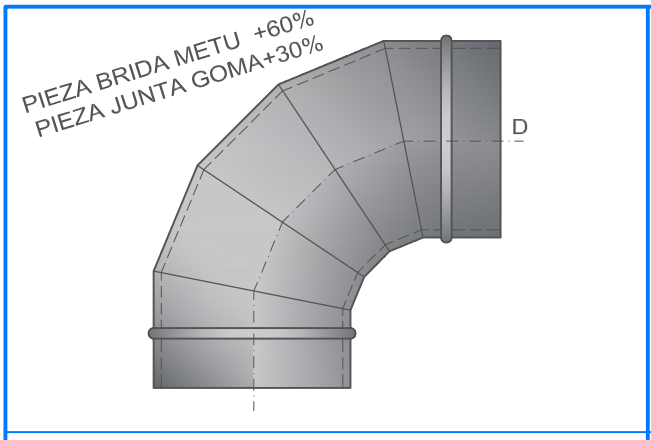

CODO 90°

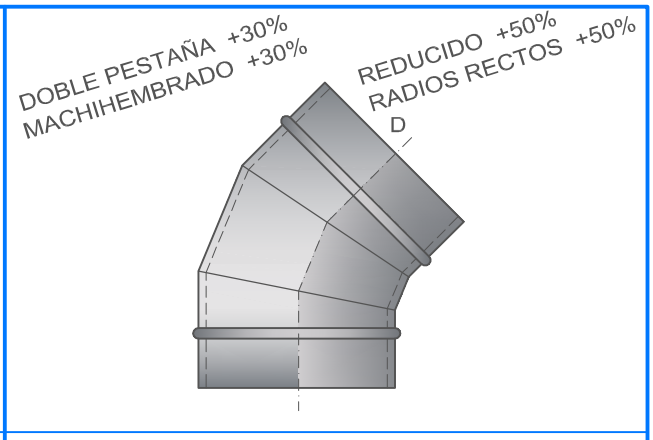

CODO 45°

PRECIOS DE CODOS EN CHAPA GALVANIZADA SEGÚN ESPESORES Y DIÁMETROS. LOS CODOS AISLADOS CON CAUCHO 20mm SE INCREMENTARÁ UN 20% MÁS SOBRE EL PRECIO DEL AISLADO CON POLIETILENO 10mm. PARA OTRAS MEDIDAS CONSULTAR.

ESPESOR	DIAMETRO D en mm	EUROS		ESPESOR	DIAMETRO D en mm	EUROS	
		SIN AISLAR	AISLADO 10 mm			SIN AISLAR	AISLADO 10 mm
0.6	100	11,00 €		0.6	100	7,50 €	
	125	13,00 €			125	9,00 €	
	150	17,00 €			150	11,00 €	
	175	21,00 €			175	13,50 €	
	200	25,00 €	41,00 €		200	15,50 €	24,00 €
	225	29,00 €	47,00 €		225	21,00 €	34,00 €
	250	33,00 €	55,00 €		250	25,00 €	41,00 €
	275	40,00 €	65,00 €		275	29,00 €	48,00 €
	300	47,00 €	75,00 €		300	33,00 €	55,00 €
0.8	350	57,00 €	85,00 €	0.8	350	39,00 €	62,00 €
	400	70,00 €	105,00 €		400	45,00 €	72,00 €
	450	82,00 €	125,00 €		450	51,00 €	82,00 €
	500	94,00 €	145,00 €		500	59,00 €	97,00 €
	550	107,00 €	155,00 €		550	67,00 €	112,00 €
	600	114,00 €	170,00 €		600	75,00 €	127,00 €
	650	128,00 €	200,00 €		650	83,00 €	142,00 €
	700	145,00 €	230,00 €		700	91,00 €	157,00 €
	750	166,00 €	260,00 €		750	101,00 €	167,00 €
	800	193,00 €	290,00 €		800	120,00 €	187,00 €
1.0	850	220,00 €	330,00 €	1.0	850	140,00 €	217,00 €
	900	248,00 €	370,00 €		900	155,00 €	237,00 €
	950	273,00 €	410,00 €		950	165,00 €	257,00 €
	1000	299,00 €	460,00 €		1000	175,00 €	307,00 €
	1050	310,00 €	510,00 €		1050	195,00 €	337,00 €
	1100	325,00 €	560,00 €		1100	210,00 €	367,00 €
	1150	378,00 €	610,00 €		1150	230,00 €	397,00 €
	1200	385,00 €	660,00 €		1200	250,00 €	427,00 €
	1250	430,00 €	710,00 €		1250	270,00 €	457,00 €
	1300	435,00 €	760,00 €		1300	290,00 €	487,00 €
	1350	457,00 €	810,00 €		1350	310,00 €	527,00 €
	1400	499,00 €	860,00 €		1400	330,00 €	577,00 €

TUBOVEN, S. L.
C/La zarzuela, 22 – Pol. ind. Cordel de la Carrera
28942 – FUENLABRADA (Madrid)
Tlf. 91 607 02 53 – Fax. 91 608 17 46
www.tuboven.es

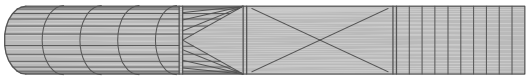

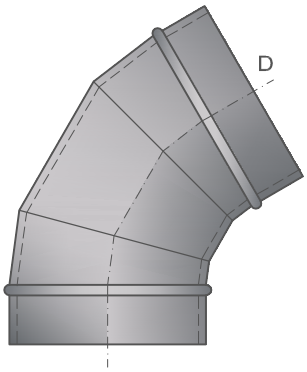

CODO 60°

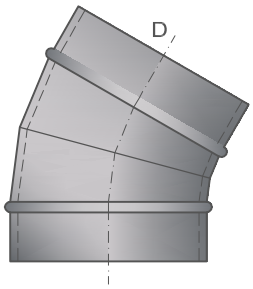

CODO 30°

PRECIOS DE CODOS EN CHAPA GALVANIZADA SEGÚN ESPESORES Y DIÁMETROS.
LOS CODOS AISLADOS CON CAUCHO 20mm SE INCREMENTARÁ UN 20% MÁS SOBRE
EL PRECIO DEL AISLADO CON POLIETILENO 10mm. PARA OTRAS MEDIDAS CONSULTAR.

ESPESOR	DIAMETRO D en mm	EUROS		ESPESOR	DIAMETRO D en mm	EUROS	
		SIN AISLAR	AISLADO 10 mm			SIN AISLAR	AISLADO 10 mm
0.6	100	9,00 €		0.6	100	7,00 €	
	125	11,50 €			125	8,50 €	
	150	15,00 €	24,50 €		150	12,00 €	18,00 €
	175	19,00 €	26,50 €		175	12,50 €	19,00 €
	200	23,00 €	28,50 €		200	15,50 €	21,50 €
	225	27,00 €	36,00 €		225	19,00 €	29,50 €
	250	31,00 €	43,00 €		250	21,00 €	37,00 €
	275	35,00 €	50,00 €		275	23,00 €	44,00 €
	300	39,00 €	59,00 €		300	27,50 €	51,00 €
0.8	350	47,00 €	70,00 €	0.8	350	37,00 €	55,00 €
	400	56,00 €	90,00 €		400	43,00 €	60,00 €
	450	66,00 €	105,00 €		450	51,00 €	70,00 €
	500	76,00 €	120,00 €		500	59,00 €	85,00 €
	550	86,00 €	135,00 €		550	67,00 €	100,00 €
	600	96,00 €	150,00 €		600	75,00 €	115,00 €
	650	106,00 €	165,00 €		650	83,00 €	130,00 €
	700	116,00 €	180,00 €		700	91,00 €	145,00 €
	750	132,00 €	215,00 €		750	99,00 €	160,00 €
	800	155,00 €	250,00 €		800	107,00 €	175,00 €
1.0	850	168,00 €	285,00 €	1.0	850	122,00 €	190.00 €
	900	176,00 €	320,00 €		900	137,00 €	205,00 €
	950	218,00 €	355,00 €		950	152,00 €	230,00 €
	1000	240,00 €	390,00 €		1000	172,00 €	260,00 €
	1050	260,00 €	425,00 €		1050	192,00 €	295,00 €
	1100	280,00 €	460,00 €		1100	212,00 €	320,00 €
	1150	300,00 €	495,00 €		1150	232,00 €	345,00 €
	1200	320,00 €	530,00 €		1200	252,00 €	370,00 €
	1250	340,00 €	565,00 €		1250	272,00 €	395,00 €
	1300	360,00 €	600,00 €		1300	292,00 €	420,00 €
	1350	380,00 €	635,00 €		1350	312,00 €	445,00 €
	1400	400,00 €	670,00 €		1400	332,00 €	470,00 €

TUBOVEN, S. L.
C/La zarzuela, 22 – Pol. ind. Cordel de la Carrera
28942 – FUENLABRADA (Madrid)
Tlf. 91 607 02 53 – Fax. 91 608 17 46
www.tuboven.es

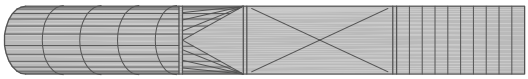

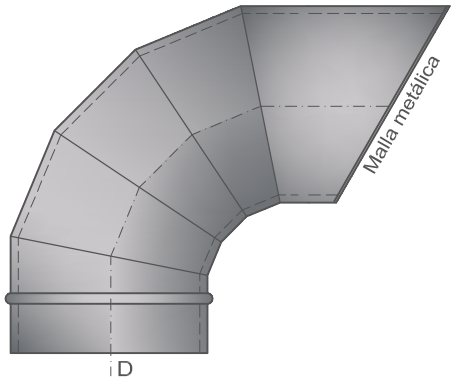

CODO 90° CON MALLA

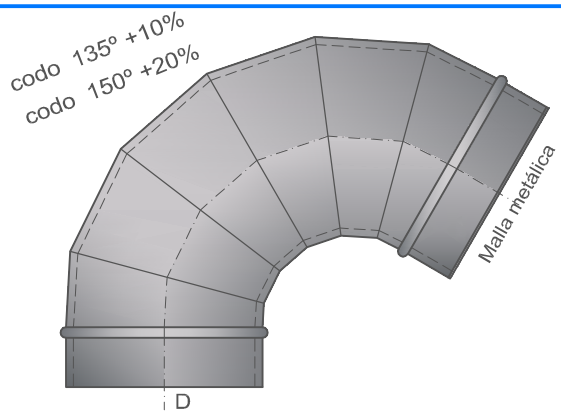

CODO 120°

PRECIOS DE CODOS 90º Y 120º EN CHAPA GALVANIZADA CON MALLA METÁLICA SEGÚN ESPESORES Y DIÁMETROS. LOS CODOS 90º Y 120º AISLADOS CON 20mm SE INCREMENTARÁ UN 20% SOBRE EL PRECIO DEL AISLADO CON 10mm.

ESPESOR	DIAMETRO D en mm	EUROS		ESPESOR	DIAMETRO D en mm	EUROS	
		SIN AISLAR	AISLADO 10 mm			SIN AISLAR	AISLADO 10 mm
0.6	100	30,00 €		0.6	100	31,50 €	
	125	35,00 €			125	40,00 €	
	150	40,00 €	63,00 €		150	44,00 €	69,00 €
	175	50,00 €	65,00 €		175	58,00 €	72,00 €
	200	57,00 €	67,00 €		200	65,00 €	73,50 €
	225	67,00 €	78,00 €		225	72,00 €	84,00 €
	250	77,00 €	89,00 €		250	82,00 €	92,50 €
	275	87,00 €	100,00 €		275	92,00 €	101,00 €
	300	97,00 €	111,00 €		300	112,00 €	110,00 €
0.8	350	112,00 €	126,00 €	0.8	350	122,00 €	131,00 €
	400	127,00 €	141,00 €		400	145,00 €	154,00 €
	450	156,00 €	171,00 €		450	170,00 €	183,00 €
	500	173,00 €	215,00 €		500	195,00 €	225,00 €
	550	196,00 €	236,00 €		550	220,00 €	260,00 €
	600	210,00 €	242,00 €		600	245,00 €	279,00 €
	650	236,00 €	268,00 €		650	260,00 €	304,50 €
	700	278,00 €	315,00 €		700	275,00 €	336,00 €
	750	312,00 €	352,00 €		750	325,00 €	362,00 €
	800	341,00 €	378,00 €		800	350,00 €	388,50 €
1.0	850	400,00 €	441,00 €	1.0	850	410,00 €	451,50 €
	900	450,00 €	494,00 €		900	460,00 €	504,00 €
	950	500,00 €	546,00 €		950	510,00 €	561,00 €
	1000	550,00 €	601,00 €		1000	561,00 €	615,00 €
	1050	600,00 €	656,00 €		1050	612,00 €	670,00 €
	1100	650,00 €	710,00 €		1100	662,00 €	724,50 €
	1150	700,00 €	764,00 €		1150	712,00 €	779,00 €
	1200	750,00 €	819,00 €		1200	762,00 €	834,00 €
	1250	800,00 €	873,00 €		1250	815,00 €	888,00 €
	1300	850,00 €	931,00 €		1300	869,00 €	943,00 €
	1350	900,00 €	959,00 €		1350	924,00 €	976,50 €
	1400	950,00 €	1003,00 €		1400	979,00 €	1020,00 €

TUBOVEN, S. L.
C/La zarzuela, 22 – Pol. ind. Cordel de la Carrera
28942 – FUENLABRADA (Madrid)
Tlf. 91 607 02 53 – Fax. 91 608 17 46
www.tuboven.es

Tubos–ventilación–aire acondicionado

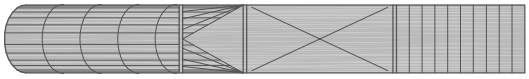

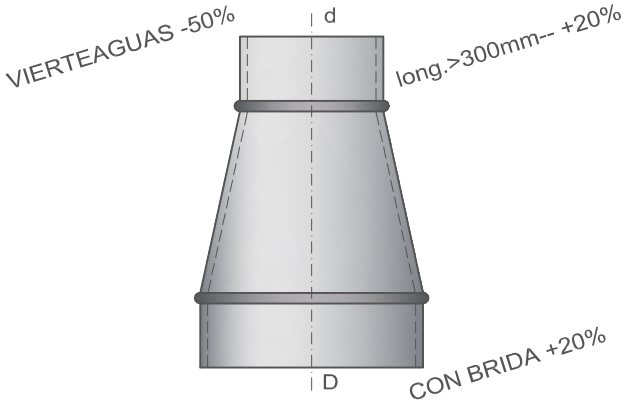

REDUCCIÓN CONCÉNTRICA

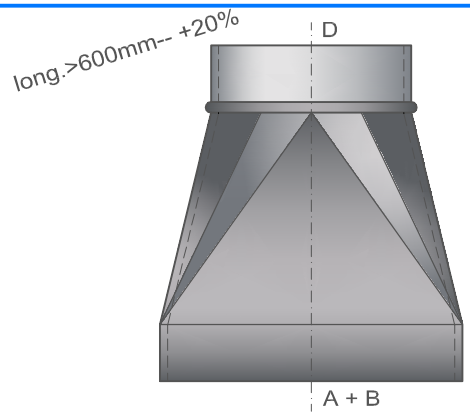

TOLVA CONCÉNTRICA

PRECIOS DE REDUCCIONES Y TOLVAS EN CHAPA GALVANIZADA, SEGÚN ESPESORES Y DIÁMETROS Ó DIMENSIONES.REDUCCIONES Y TOLVAS EXCÉNTRICAS (+ 20%). TOLVAS CON JUNTA JC-INT 20 o 30 (+25%).PIEZAS AISLADAS CON CAUCHO 20mm SE INCREMENTARÁ UN 20% SOBRE EL PRECIO DEL AISLADO CON POLIETILENO 10mm.

ESPESOR	DIAMETRO D en mm	EUROS		ESPESOR	A + B + D en mm	EUROS	
		SIN AISLAR	AISLADO 10 mm			SIN AISLAR	AISLADO 10 mm
0.6	100	16,00 €		0.6	400	30,00 €	48,00 €
	125	17,00 €			500	34,00 €	52,00 €
	150	18,00 €	29,50 €		600	38,00 €	56,00 €
	175	19,00 €	30,50 €		700	42,00 €	62,00 €
	200	21,00 €	36,00 €		800	48,00 €	75,00 €
	225	23,50 €	38,50 €		900	55,00 €	83,00 €
	250	26,00 €	43,50 €		1.000	62,00 €	88,00 €
	275	29,00 €	47,00 €		1.100	69,00 €	98,00 €
	300	31,50 €	51,50 €		1.200	76,00 €	108,00 €
0.8	350	40,00 €	63,00 €	0.8	1.300	83,00 €	118,00 €
	400	48,00 €	73,50 €		1.400	90,00 €	128,00 €
	450	57,00 €	86,00 €		1.500	97,00 €	138,00 €
	500	64,00 €	98,00 €		1.600	104,00 €	148,00 €
	550	71,50 €	107,00 €		1.700	111,00 €	158,00 €
	600	79,00 €	120,00 €		1.800	119,00 €	168,00 €
	650	86,00 €	130,00 €		1.900	128,00 €	178,00 €
	700	93,50 €	140,00 €		2.000	138,00 €	188,00 €
	750	101,00 €	150,00 €		2.100	148,00 €	203,00 €
	800	108,00 €	160,00 €		2.200	158,00 €	218,00 €
1.0	850	120,50 €	170,00 €	1.0	2.300	168,00 €	233,00 €
	900	128,00 €	185,00 €		2.400	178,00 €	248,00 €
	950	136,50 €	200,00 €		2.500	193,00 €	263,00 €
	1000	145,00 €	215,00 €		2.600	208,00 €	283,00 €
	1050	153,00 €	230,00 €		2.700	223,00 €	303,00 €
	1100	160,00 €	245,00 €		2.800	238,00 €	323,00 €
	1150	168,00 €	260,00 €		2.900	253,00 €	343,00 €
	1200	176,00 €	275,00 €		3.000	268,00 €	363,00 €
	1250	195,00 €	290,00 €		3.100	283,00 €	383,00 €
	1300	206,00 €	305,00 €		3.200	298,00 €	403,00 €
	1350	212,00 €	320,00 €		3.300	313,00 €	423,00 €
	1400	220,50 €	335,00 €		3.400	328,00 €	443,00 €

TUBOVEN, S. L.
C/La zarzuela, 22 – Pol. ind. Cordel de la Carrera
28942 – FUENLABRADA (Madrid)
Tlf. 91 607 02 53 – Fax. 91 608 17 46
www.tuboven.es

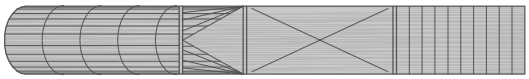

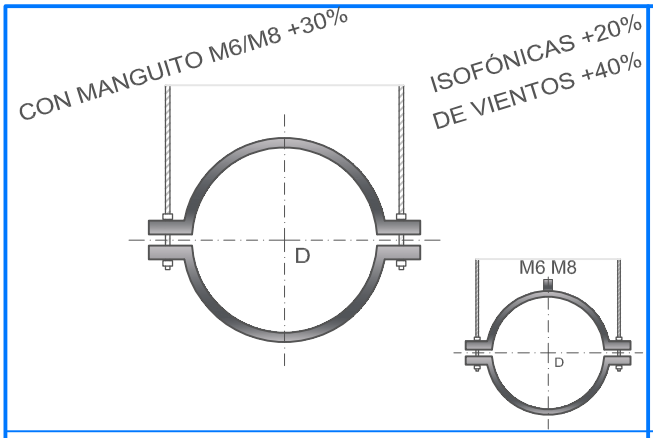

ABRAZADERA PARA COLGAR

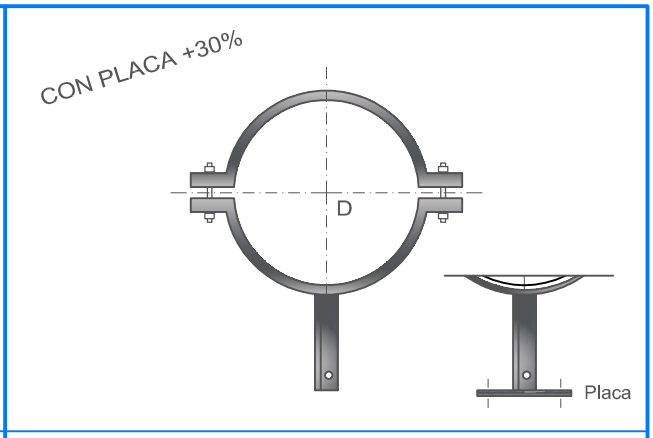

ABRAZADERA CON PATILLA

PRECIOS DE ABRAZADERAS EN PLETINA GALVANIZADA PARA COLGAR Ó ATORNILLAR, SEGÚN ESPESORES Y DIÁMETROS. LAS ABRAZADERAS CON MANGUITO M6/M8 SE FABRICARÁN HASTA ø400.

PLETINA	DIÁMETRO D en mm.	EUROS	PLETINA	DIÁMETRO D en mm.	EUROS
30 x 1.5	100	3,50 €	30 x 1.5	100	5,00 €
	125	4,00 €		125	6,00 €
	150	4,50 €		150	7,00 €
	175	5,00 €		175	8,00 €
	200	5,50 €		200	9,00 €
30 x 2	225	8,00 €	ÁNGULO 30x30mm	225	11,00 €
	250	9,00 €		250	12,50 €
	275	10,00 €		275	14,00 €
	300	11,00 €		300	15,50 €
	350	12,00 €		350	17,00 €
	400	13,00 €		400	18,50 €
	450	14,00 €		450	19,00 €
30 x 3	500	16,50 €	30 x 3	500	22,00 €
	550	18,00 €		550	24,00 €
	600	19,50 €		600	26,00 €
	650	21,00 €		650	28,00 €
	700	22,50 €		700	30,00 €
	750	24,00 €		750	32,00 €
	800	25,50 €		800	34,00 €
	850	27,00 €	ÁNGULO 40x40mm	850	SE RECOMIENDA ABRAZADERA REFORZADA REF. PÁG. 8
	900	28,50 €		900	
	950	30,00 €		950	
40 x 3	1.000	35,00 €	40 x 3	1.000	
	1.050	38,00 €		1.050	
	1.100	41,00 €		1.100	
	1.150	44,00 €		1.150	
	1.200	47,00 €		1.200	
	1.250	50,00 €		1.250	
	1.300	53,00 €		1.300	
	1.350	56,00 €		1.350	
	1.400	59,00 €		1.400	

TUBOVEN, S. L.
C/La zarzuela, 22 – Pol. ind. Cordel de la Carrera
28942 – FUENLABRADA (Madrid)
Tlf. 91 607 02 53 – Fax. 91 608 17 46
www.tuboven.es

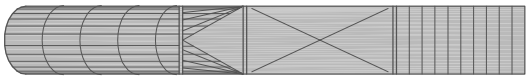

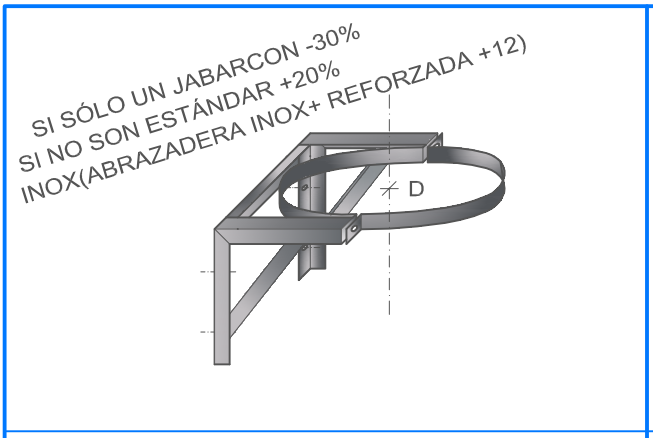

ABRAZADERA REFORZADA PARA PARED

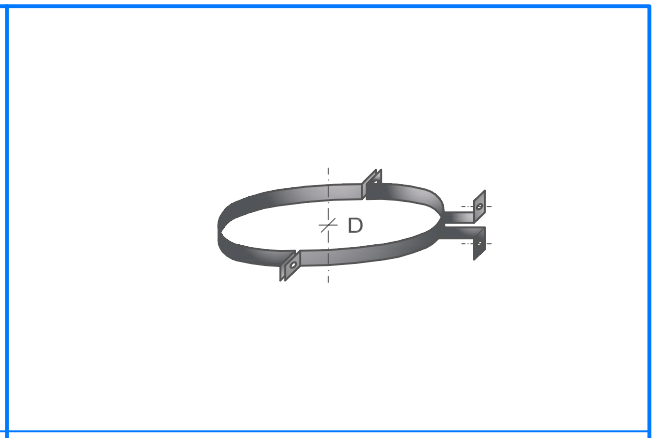

ABRAZADERA CON OMEGA

PRECIOS DE ABRAZADERAS REFORZADAS O CON OMEGA PARA ATORNILLAR A PARED, SEGÚN ESPESORES Y DIÁMETROS.

PLETINA	DIÁMETRO D en mm.	EUROS	PLETINA	DIÁMETRO D en mm.	EUROS
30 x 1.5	100	17,00 €	1 mm	100	4,00 €
	125	21,00 €		125	5,00 €
	150	25,00 €		150	6,00 €
	175	29,00 €		175	7,00 €
	200	33,00 €		200	8,00 €
30 x 2	225	38,00 €	1,5 mm	225	10,00 €
	250	43,00 €		250	11,50 €
	275	48,00 €		275	13,00 €
	300	53,00 €		300	14,50 €
	350	58,00 €		350	16,00 €
	400	63,00 €		400	17,50 €
	450	68,00 €		450	19,00 €
30 x 3	500	78,00 €	2 mm	500	23,00 €
	550	83,00 €		550	26,00 €
	600	88,00 €		600	SE RECOMIENDA ABRAZADERA REFORZADA
	650	93,00 €		650	
	700	98,00 €		700	
	750	103,00 €		750	
	800	108,00 €		800	
	850	113,00 €		850	
	900	118,00 €		900	
	950	123,00 €		950	
40 x 3	1.000	133,00 €		1.000	
	1.050	139,00 €		1.050	
	1.100	145,00 €		1.100	
	1.150	151,00 €		1.150	
	1.200	157,00 €		1.200	
	1.250	163,00 €		1.250	
	1.300	169,00 €		1.300	
	1.350	175,00 €		1.350	
	1.350	181,00 €		1.400	

TUBOVEN, S. L.
C/La zarzuela, 22 – Pol. ind. Cordel de la Carrera
28942 – FUENLABRADA (Madrid)
Tlf. 91 607 02 53 – Fax. 91 608 17 46
www.tuboven.es

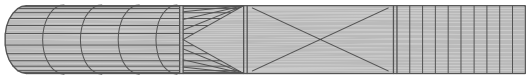

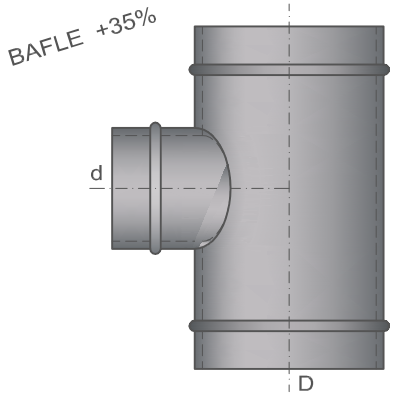

T - S 90°

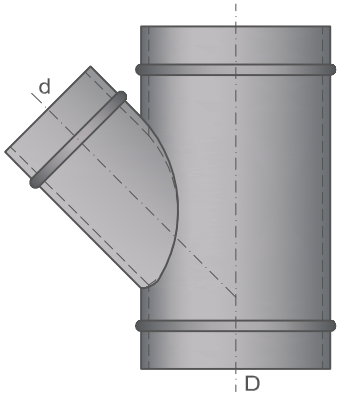

T - S 45°

PRECIOS DE "T" SIMPLES EN CHAPA GALVANIZADA, SEGÚN ESPESORES Y DIÁMETROS.
TES AISLADAS CON CAUCHO 20mm SE INCREMENTARÁ UN 20% SOBRE EL AISLADO CON POLIETILENO 10mm.

ESPESOR	DIAMETRO D en mm	EUROS		ESPESOR	DIAMETRO D en mm	EUROS	
		SIN AISLAR	AISLADO 10 mm			SIN AISLAR	AISLADO 10 mm
0.6	100	15,00 €		0.6	100	17,00 €	
	125	20,00 €			125	24,00 €	
	150	25,00 €	36,00 €		150	31,00 €	45,00 €
	175	30,00 €	41,00 €		175	38,00 €	52,00 €
	200	35,00 €	46,00 €		200	45,00 €	59,00 €
	225	40,00 €	51,00 €		225	52,00 €	66,00 €
	250	45,00 €	56,00 €		250	59,00 €	73,00 €
	275	50,00 €	61,00 €		275	66,00 €	80,00 €
	300	55,00 €	66,00 €		300	73,00 €	87,00 €
0.8	350	65,00 €	76,00 €	0.8	350	83,00 €	107,00 €
	400	77,00 €	91,00 €		400	98,00 €	127,00 €
	450	89,00 €	106,00 €		450	113,00 €	147,00 €
	500	101,00 €	121,00 €		500	128,00 €	167,00 €
	550	113,00 €	136,00 €		550	143,00 €	187,00 €
	600	125,00 €	151,00 €		600	158,00 €	207,00 €
	650	137,00 €	166,00 €		650	173,00 €	227,00 €
	700	149,00 €	181,00 €		700	188,00 €	247,00 €
	750	161,00 €	196,00 €		750	203,00 €	267,00 €
	800	173,00 €	211,00 €		800	218,00 €	287,00 €
1.0	850	193,00 €	240,00 €	1.0	850	243,00 €	310,00 €
	900	217,00 €	270,00 €		900	273,00 €	340,00 €
	950	241,00 €	300,00 €		950	303,00 €	370,00 €
	1000	265,00 €	330,00 €		1000	333,00 €	400,00 €
	1050	289,00 €	360,00 €		1050	363,00 €	450,00 €
	1100	313,00 €	390,00 €		1100	393,00 €	500,00 €
	1150	337,00 €	420,00 €		1150	423,00 €	550,00 €
	1200	361,00 €	450,00 €		1200	453,00 €	600,00 €
	1250	385,00 €	480,00 €		1250	483,00 €	650,00 €
	1300	409,00 €	510,00 €		1300	513,00 €	700,00 €
	1350	433,00 €	540,00 €		1350	543,00 €	750,00 €
	1400	457,00 €	570,00 €		1400	573,00 €	800,00 €

TUBOVEN, S. L.
C/La zarzuela, 22 – Pol. ind. Cordel de la Carrera
28942 – FUENLABRADA (Madrid)
Tlf. 91 607 02 53 – Fax. 91 608 17 46
www.tuboven.es

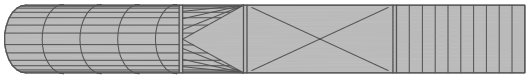

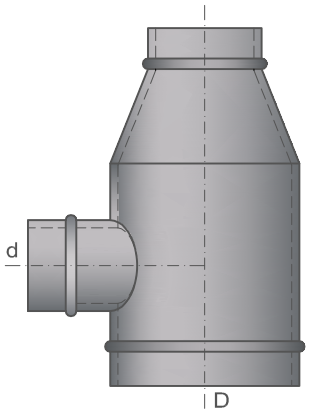

T - R 90°

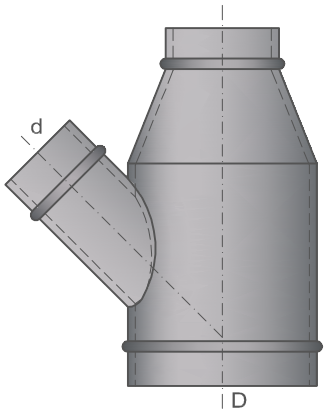

T - R 45°

PRECIOS DE "T" CON REDUCCION EN CHAPA GALVANIZADA, SEGÚN ESPESORES Y DIÁMETROS.TES AISLADAS CON CAUCHO 20mm SE INCREMENTARÁ UN 20% SOBRE EL AISLADO CON POLIETILENO 10mm.

ESPESOR	DIAMETRO D en mm	EUROS		ESPESOR	DIAMETRO D en mm	EUROS	
		SIN AISLAR	AISLADO 10 mm			SIN AISLAR	AISLADO 10 mm
0.6	100	23,00 €		0.6	100	30,00 €	
	125	29,00 €			125	38,00 €	
	150	35,00 €	46,00 €		150	46,00 €	57,00 €
	175	41,00 €	53,00 €		175	54,00 €	67,00 €
	200	47,00 €	60,00 €		200	62,00 €	77,00 €
	225	53,00 €	67,00 €		225	70,00 €	87,00 €
	250	59,00 €	74,00 €		250	78,00 €	97,00 €
	275	65,00 €	81,00 €		275	86,00 €	107,00 €
	300	71,00 €	88,00 €		300	94,00 €	117,00 €
0.8	350	86,00 €	108,00 €	0.8	350	114,00 €	142,00 €
	400	106,00 €	130,00 €		400	134,00 €	172,00 €
	450	126,00 €	152,00 €		450	154,00 €	202,00 €
	500	146,00 €	174,00 €		500	174,00 €	222,00 €
	550	166,00 €	196,00 €		550	194,00 €	242,00 €
	600	186,00 €	218,00 €		600	220,00 €	262,00 €
	650	206,00 €	240,00 €		650	245,00 €	282,00 €
	700	216,00 €	262,00 €		700	270,00 €	312,00 €
	750	236,00 €	284,00 €		750	295,00 €	342,00 €
	800	256,00 €	306,00 €		800	320,00 €	372,00 €
1.0	850	280,00 €	346,00 €	1.0	850	350,00 €	412,00 €
	900	320,00 €	386,00 €		900	380,00 €	452,00 €
	950	360,00 €	426,00 €		950	410,00 €	492,00 €
	1000	400,00 €	466,00 €		1000	450,00 €	532,00 €
	1050	440,00 €	506,00 €		1050	490,00 €	572,00 €
	1100	480,00 €	546,00 €		1100	520,00 €	612,00 €
	1150	520,00 €	606,00 €		1150	560,00 €	662,00 €
	1200	560,00 €	666,00 €		1200	600,00 €	712,00 €
	1250	600,00 €	726,00 €		1250	640,00 €	762,00 €
	1300	640,00 €	786,00 €		1300	680,00 €	812,00 €
	1350	680,00 €	846,00 €		1350	720,00 €	862,00 €
	1400	720,00 €	906,00 €		1400	760,00 €	912,00 €

TUBOVEN, S. L.
C/La zarzuela, 22 – Pol. ind. Cordel de la Carrera
28942 – FUENLABRADA (Madrid)
Tlf. 91 607 02 53 – Fax. 91 608 17 46
www.tuboven.es

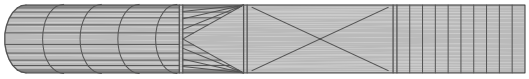

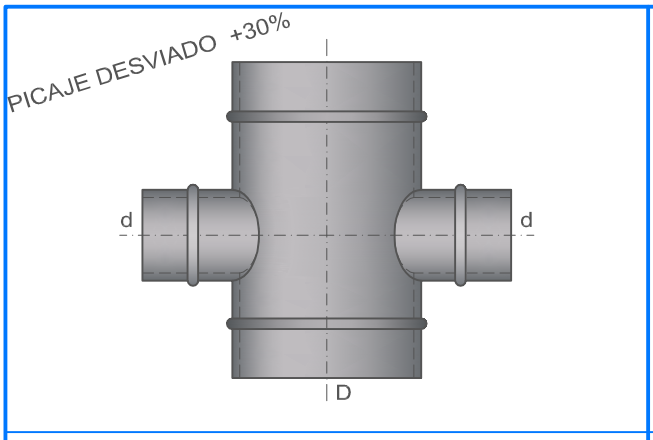

T D -S 90°

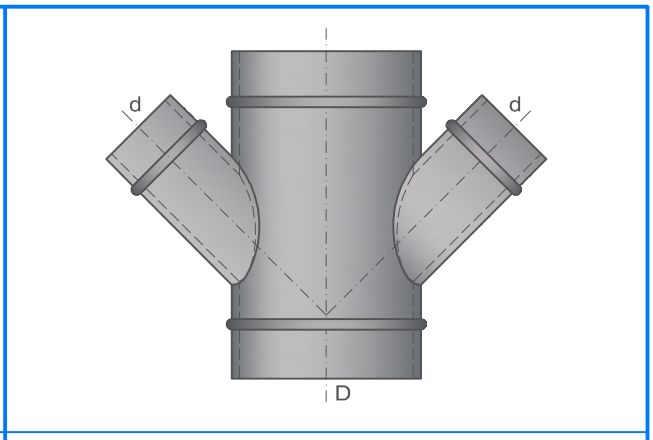

T D - S 45°

PRECIOS DE T DOBLES SIMPLES EN CHAPA GALVANIZADA, SEGÚN ESPESORES Y DIÁMETROS,TES AISLADAS CON CAUCHO 20mm SE INCREMENTARÁ UN 20% SOBRE EL AISLADO CON POLIETILENO 10mm.

ESPESOR	DIAMETRO D en mm	EUROS		ESPESOR	DIAMETRO D en mm	EUROS	
		SIN AISLAR	AISLADO 10 mm			SIN AISLAR	AISLADO 10 mm
0.6	100	16,00 €		0.6	100	21,00 €	
	125	21,00 €			125	25,00 €	
	150	26,00 €	40,00 €		150	29,00 €	44,00 €
	175	31,00 €	45,00 €		175	33,00 €	50,00 €
	200	36,00 €	50,00 €		200	37,00 €	55,00 €
	225	41,00 €	55,00 €		225	41,00 €	60,00 €
	250	46,00 €	60,00 €		250	45,00 €	65,00 €
	275	51,00 €	65,00 €		275	55,00 €	75,00 €
	300	56,00 €	70,00 €		300	65,00 €	85,00 €
0.8	350	66,00 €	90,00 €	0.8	350	75,00 €	105,00 €
	400	86,00 €	110,00 €		400	95,00 €	135,00 €
	450	106,00 €	130,00 €		450	115,00 €	165,00 €
	500	126,00 €	150,00 €		500	135,00 €	195,00 €
	550	146,00 €	170,00 €		550	155,00 €	225,00 €
	600	166,00 €	190,00 €		600	175,00 €	255,00 €
	650	186,00 €	210,00 €		650	195,00 €	285,00 €
	700	206,00 €	230,00 €		700	215,00 €	315,00 €
	750	226,00 €	250,00 €		750	235,00 €	345,00 €
	800	246,00 €	270,00 €		800	255,00 €	375,00 €
1.0	850	266,00 €	305,00 €	1.0	850	295,00 €	415,00 €
	900	296,00 €	345,00 €		900	330,00 €	455,00 €
	950	326,00 €	385,00 €		950	365,00 €	495,00 €
	1000	356,00 €	425,00 €		1000	400,00 €	535,00 €
	1050	386,00 €	465,00 €		1050	435,00 €	575,00 €
	1100	416,00 €	505,00 €		1100	470,00 €	615,00 €
	1150	446,00 €	545,00 €		1150	505,00 €	655,00 €
	1200	476,00 €	585,00 €		1200	540,00 €	695,00 €
	1250	506,00 €	625,00 €		1250	575,00 €	735,00 €
	1300	536,00 €	665,00 €		1300	610,00 €	775,00 €
	1350	566,00 €	705,00 €		1350	645,00 €	815,00 €
	1400	596,00 €	745,00 €		1400	680,00 €	855,00 €

TUBOVEN, S. L.
C/La zarzuela, 22 – Pol. ind. Cordel de la Carrera
28942 – FUENLABRADA (Madrid)
Tlf. 91 607 02 53 – Fax. 91 608 17 46
www.tuboven.es

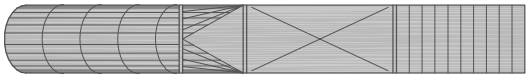

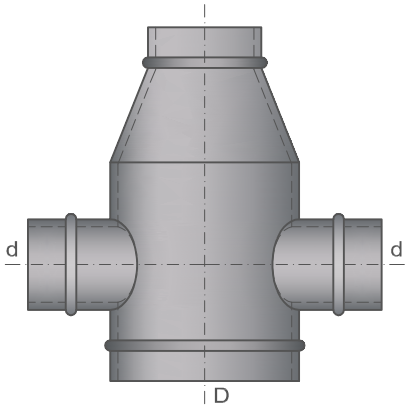

T D -R 90°

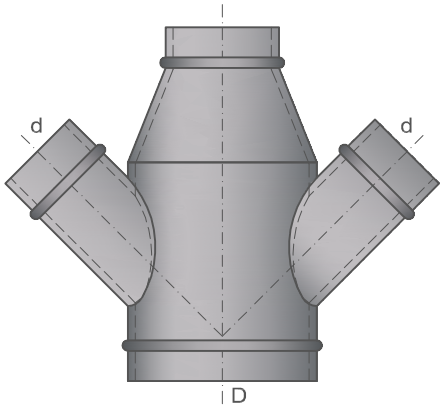

T D - R 45°

PRECIOS DE T DOBLES CON REDUCCIÓN EN CHAPA GALVANIZADA,SEGÚN ESPESORES Y DIÁMETROS.T AISLADAS CON CAUCHO 20mm SE INCREMENTARÁ UN 20% SOBRE EL AISLADO CON POLIETILENO 10mm.

ESPESOR	DIAMETRO D en mm	EUROS		ESPESOR	DIAMETRO D en mm	EUROS	
		SIN AISLAR	AISLADO 10 mm			SIN AISLAR	AISLADO 10 mm
0.6	100	26,00 €		0.6	100	38,00 €	
	125	32,00 €			125	42,00 €	
	150	38,00 €	57,00 €		150	49,00 €	67,00 €
	175	44,00 €	62,00 €		175	55,00 €	77,00 €
	200	50,00 €	67,00 €		200	61,00 €	87,00 €
	225	56,00 €	72,00 €		225	67,00 €	97,00 €
	250	62,00 €	77,00 €		250	73,00 €	117,00 €
	275	68,00 €	82,00 €		275	79,00 €	127,00 €
	300	74,00 €	87,00 €		300	95,00 €	137,00 €
0.8	350	94,00 €	127,00 €	0.8	350	115,00 €	152,00 €
	400	114,00 €	157,00 €		400	135,00 €	177,00 €
	450	134,00 €	187,00 €		450	155,00 €	202,00 €
	500	154,00 €	217,00 €		500	175,00 €	227,00 €
	550	174,00 €	247,00 €		550	195,00 €	252,00 €
	600	194,00 €	277,00 €		600	215,00 €	277,00 €
	650	219,00 €	307,00 €		650	235,00 €	327,00 €
	700	244,00 €	337,00 €		700	255,00 €	352,00 €
	750	269,00 €	367,00 €		750	275,00 €	377,00 €
	800	294,00 €	397,00 €		800	295,00 €	402,00 €
1.0	850	324,00 €	437,00 €	1.0	850	345,00 €	447,00 €
	900	354,00 €	477,00 €		900	375,00 €	492,00 €
	950	384,00 €	517,00 €		950	405,00 €	537,00 €
	1000	414,00 €	557,00 €		1000	435,00 €	582,00 €
	1050	444,00 €	597,00 €		1050	475,00 €	627,00 €
	1100	474,00 €	637,00 €		1100	515,00 €	672,00 €
	1150	504,00 €	677,00 €		1150	555,00 €	717,00 €
	1200	534,00 €	717,00 €		1200	595,00 €	760,00 €
	1250	564,00 €	787,00 €		1250	635,00 €	845,00 €
	1300	594,00 €	867,00 €		1300	675,00 €	930,00 €
	1350	624,00 €	947,00 €		1350	715,00 €	1030,00 €
	1400	664,00 €	1027,00 €		1400	745,00 €	1150,00 €

TUBOVEN, S. L.
C/La zarzuela, 22 – Pol. ind. Cordel de la Carrera
28942 – FUENLABRADA (Madrid)
Tlf. 91 607 02 53 – Fax. 91 608 17 46
www.tuboven.es

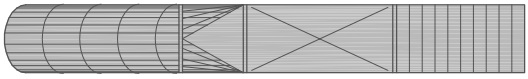

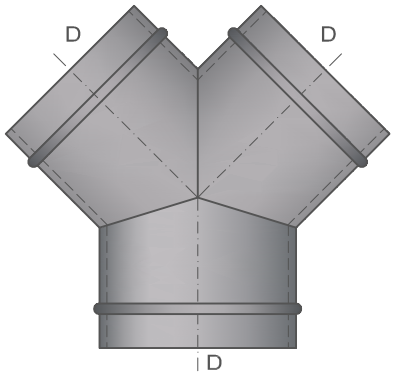

DERIVACION - S

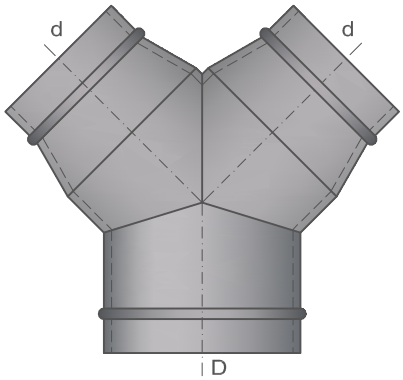

DERIVACION R-R

PRECIOS DE DERIVACIONES SIMPLES Y CON REDUCCIÓN EN CHAPA GALVANIZADA, SEGÚN ESPESORES Y DIÁMETRO MAYOR (D),DERIVACIONES AISLADAS CON CAUCHO 20mm.SE INCREMENTARÁ UN 20% SOBRE EL AISLADO CON POLIETILENO 10mm.

ESPESOR	DIAMETRO D en mm	EUROS		ESPESOR	DIAMETRO D en mm	EUROS	
		SIN AISLAR	AISLADO 10 mm			SIN AISLAR	AISLADO 10 mm
0.6	100	27,00 €		0.6	100	40,00 €	
	125	31,00 €			125	45,00 €	
	150	35,00 €	49,00 €		150	50,00 €	66,00 €
	175	39,00 €	53,00 €		175	55,00 €	72,00 €
	200	43,00 €	57,00 €		200	60,00 €	79,00 €
	225	47,00 €	61,00 €		225	65,00 €	85,00 €
	250	51,00 €	65,00 €		250	70,00 €	91,00 €
	275	55,00 €	69,00 €		275	75,00 €	97,00 €
	300	59,00 €	73,00 €		300	80,00 €	103,00 €
0.8	350	74,00 €	93,00 €	0.8	350	95,00 €	120,00 €
	400	89,00 €	115,00 €		400	110,00 €	135,00 €
	450	104,00 €	135,00 €		450	125,00 €	150,00 €
	500	119,00 €	155,00 €		500	140,00 €	175,00 €
	550	134,00 €	175,00 €		550	155,00 €	200,00 €
	600	149,00 €	195,00 €		600	170,00 €	225,00 €
	650	164,00 €	215,00 €		650	190,00 €	250,00 €
	700	179,00 €	235,00 €		700	205,00 €	275,00 €
	750	194,00 €	255,00 €		750	220,00 €	300,00 €
	800	209,00 €	285,00 €		800	235,00 €	325,00 €
1.0	850	240,00 €	315,00 €	1.0	850	265,00 €	360,00 €
	900	260,00 €	335,00 €		900	265,00 €	390,00 €
	950	280,00 €	355,00 €		950	290,00 €	410,00 €
	1000	300,00 €	375,00 €		1000	315,00 €	430,00 €
	1050	320,00 €	395,00 €		1050	340,00 €	480,00 €
	1100	340,00 €	425,00 €		1100	365,00 €	530,00 €
	1150	360,00 €	455,00 €		1150	390,00 €	580,00 €
	1200	380,00 €	485,00 €		1200	415,00 €	630,00 €
	1250	410,00 €	515,00 €		1250	440,00 €	680,00 €
	1300	440,00 €	550,00 €		1300	465,00 €	730,00 €
	1350	470,00 €	600,00 €		1350	490,00 €	780,00 €
	1400	500,00 €	700,00 €		1400	515,00 €	880,00 €

TUBOVEN, S. L.
C/La zarzuela, 22 – Pol. ind. Cordel de la Carrera
28942 – FUENLABRADA (Madrid)
Tlf. 91 607 02 53 – Fax. 91 608 17 46
www.tuboven.es

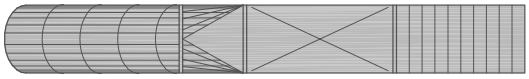

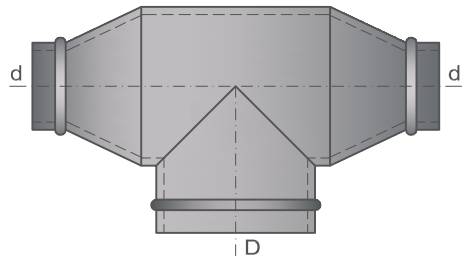

T - R - R 90°

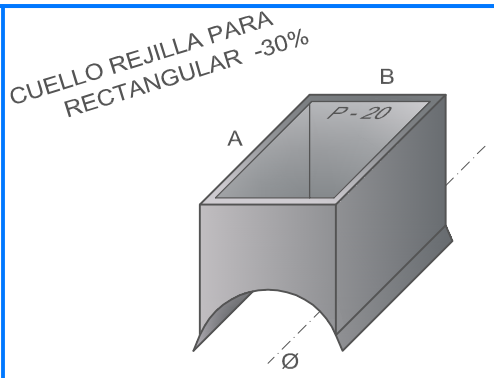

CUELLO REJILLA PARA TUBO (1)

SEGÚN ESPESORES Y DIÁMETRO MAYOR (D).PIEZAS AISLADAS CON CAUCHO 20mm.
SE INCREMENTARÁ UN 20% SOBRE EL AISLADO CON POLIETILENO 10mm.(T-R-R 90º)
SE INCREMENTARÁ UN 45% SI SE AISLA EN POLIETILENO 10mm Y 65% EN CAUCHO 20mm.(1)

ESPESOR	DIAMETRO D en mm	EUROS	
		SIN AISLAR	AISLADO 10 mm
0.6	100	47,00 €	
	125	57,00 €	
	150	67,00 €	85,00 €
	175	77,00 €	95,00 €
	200	87,00 €	105,00 €
	225	97,00 €	115,00 €
	250	107,00 €	125,00 €
	275	117,00 €	135,00 €
	300	127,00 €	145,00 €
0.8	350	147,00 €	170,00 €
	400	167,00 €	200,00 €
	450	187,00 €	230,00 €
	500	207,00 €	260,00 €
	550	227,00 €	290,00 €
	600	257,00 €	320,00 €
	650	287,00 €	350,00 €
	700	317,00 €	380,00 €
	750	347,00 €	410,00 €
	800	377,00 €	440,00 €
1.0	850	410,00 €	465,00 €
	900	440,00 €	495,00 €
	950	470,00 €	525,00 €
	1000	500,00 €	555,00 €
	1050	530,00 €	585,00 €
	1100	560,00 €	615,00 €
	1150	590,00 €	645,00 €
	1200	620,00 €	690,00 €
	1250	650,00 €	735,00 €
	1300	680,00 €	780,00 €
	1350	710,00 €	825,00 €
	1400	740,00 €	870,00 €

ESPESOR	A + B en mm.	EUROS
0.6	300	26,00 €
	350	28,00 €
	400	30,00 €
	450	32,00 €
	500	34,00 €
	550	36,00 €
	600	38,00 €
	650	40,00 €
	700	42,00 €
0.8	750	44,00 €
	800	46,00 €
	850	48,00 €
	900	50,00 €
	950	52,00 €
	1.000	54,00 €
	1.100	56,00 €
	1.200	58,00 €
	1.300	60,00 €
	1.400	62,00 €
1.0	1.500	64,00 €
	1.600	66,00 €
	1.700	68,00 €
	1.800	70,00 €
	1.900	72,00 €
	2.000	74,00 €
	2.200	76,00 €
	2.300	78,00 €
	2.400	80,00 €

TUBOVEN, S. L.
C/La zarzuela, 22 – Pol. ind. Cordel de la Carrera
28942 – FUENLABRADA (Madrid)
Tlf. 91 607 02 53 – Fax. 91 608 17 46
www.tuboven.es

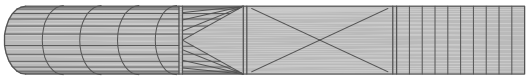

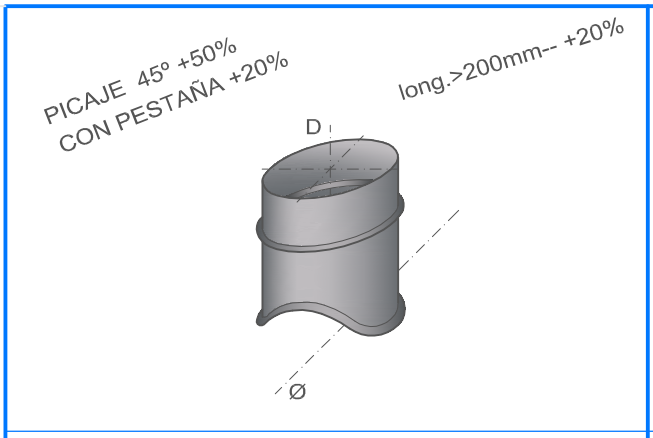

PICAJE 90º

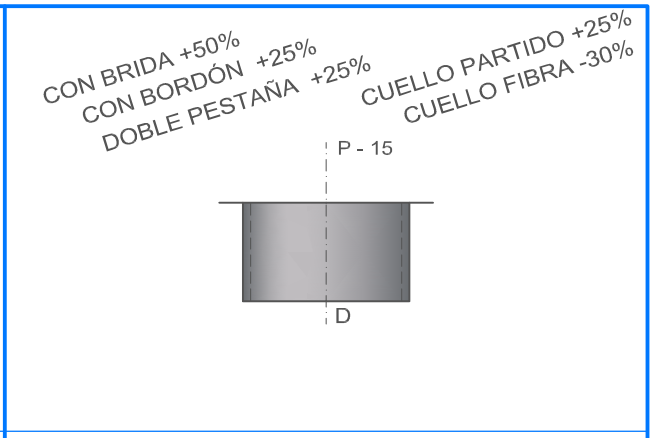

CUELLO P-15

PRECIOS DE PICAJES Y CUELLOS P-15 EN CHAPA GALVANIZADA, SEGÚN ESPESORES Y DIÁMETROS Ó DIMENSIONES.
PIEZAS AISLADAS CON 20mm SE INCREMENTARÁ UN 20% SOBRE EL AISLADO CON 10mm.

ESPESOR	DIAMETRO D en mm	EUROS		ESPESOR	DIAMETRO D en mm	EUROS	
		SIN AISLAR	AISLADO 10 mm			SIN AISLAR	AISLADO 10 mm
0.6	100	9,00 €		0.6	100	8,00 €	
	125	11,00 €			125	10,00 €	
	150	13,00 €	17,00 €		150	12,00 €	16,00 €
	175	15,00 €	19,00 €		175	14,00 €	18,00 €
	200	17,00 €	21,00 €		200	16,00 €	20,00 €
	225	19,00 €	23,00 €		225	18,00 €	22,00 €
	250	21,00 €	25,00 €		250	20,00 €	24,00 €
	275	23,00 €	27,00 €		275	22,00 €	26,00 €
	300	25,00 €	29,00 €		300	24,00 €	28,00 €
0.8	350	32,00 €	38,00 €	0.8	350	28,00 €	32,00 €
	400	40,00 €	45,00 €		400	31,00 €	35,00 €
	450	48,00 €	52,00 €		450	34,00 €	38,00 €
	500	56,00 €	59,00 €		500	37,00 €	41,00 €
	550	64,00 €	66,00 €		550	34,00 €	44,00 €
	600	72,00 €	73,00 €		600	37,00 €	47,00 €
	650	80,00 €	80,00 €		650	40,00 €	50,00 €
	700	88,00 €	87,00 €		700	43,00 €	53,00 €
	750	96,00 €	94,00 €		750	46,00 €	56,00 €
	800	104,00 €	101,00 €		800	49,00 €	59,00 €
1.0	850	114,00 €	112,00 €	1.0	850	54,00 €	64,00 €
	900	122,00 €	120,00 €		900	58,00 €	68,00 €
	950	130,00 €	128,00 €		950	62,00 €	72,00 €
	1000	138,00 €	136,00 €		1000	66,00 €	76,00 €
	1050	146,00 €	144,00 €		1050	70,00 €	80,00 €
	1100	154,00 €	152,00 €		1100	74,00 €	84,00 €
	1150	162,00 €	160,00 €		1150	78,00 €	88,00 €
	1200	170,00 €	168,00 €		1200	82,00 €	92,00 €
	1250	178,00 €	176,00 €		1250	86,00 €	96,00 €
	1300	186,00 €	184,00 €		1300	90,00 €	100,00 €
	1350	194,00 €	192,00 €		1350	94,00 €	104,00 €
	1400	202,00 €	200,00 €		1400	98,00 €	108,00 €

TUBOVEN, S. L.
C/La zarzuela, 22 – Pol. ind. Cordel de la Carrera
28942 – FUENLABRADA (Madrid)
Tlf. 91 607 02 53 – Fax. 91 608 17 46
www.tuboven.es

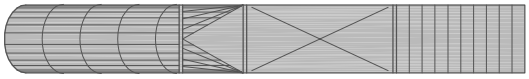

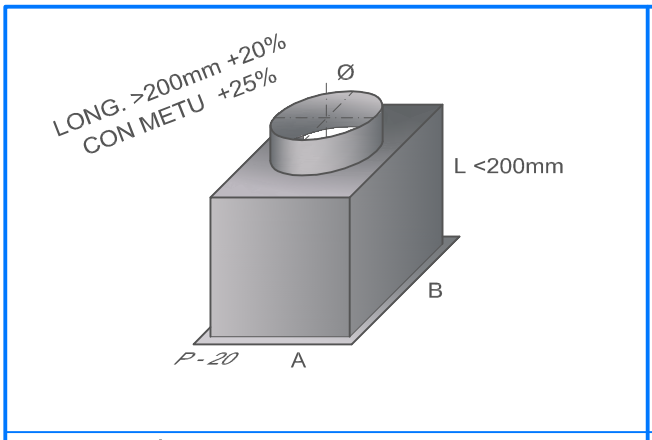

CAJÓN REJILLA (CUELLO VERTICAL)

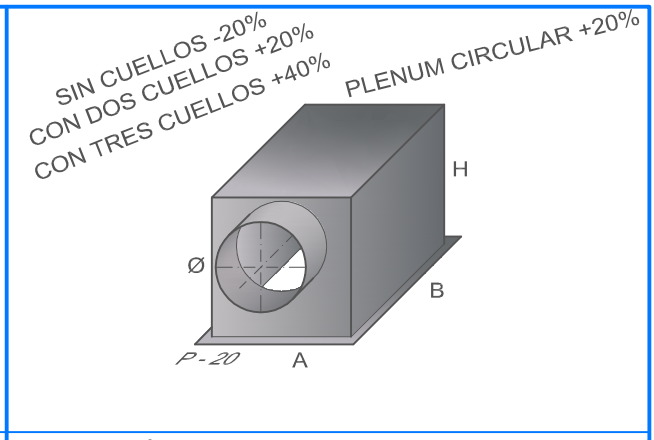

CAJÓN REJILLA(CUELLO HORIZONTAL)

PRECIOS DE CAJONES CON UN MANGUITO DE VARIOS DIÁMETROS, EN CHAPA GALVANIZADA, SEGÚN ESPESORES Y DIMENSIONES.
SE INCREMENTARÁ UN 45% SI SE AISLA EN POLIETILENO 10mm Y 65% EN CAUCHO 20mm.

ESPESOR	A + B en mm.	EUROS	ESPESOR	A + B + H en mm.	EUROS
0.6	300	26,00 €	0.8	300	26,00 €
	350	28,00 €		350	29,00 €
	400	30,00 €		400	32,00 €
	450	32,00 €		450	35,00 €
	500	34,00 €		500	38,00 €
	550	36,00 €		550	41,00 €
	600	38,00 €		600	44,00 €
	650	40,00 €		650	47,00 €
0.8	700	42,00 €	0.8	700	48,00 €
	750	44,00 €		750	50,00 €
	800	46,00 €		800	52,00 €
	850	48,00 €		850	54,00 €
	900	50,00 €		900	56,00 €
	950	52,00 €		950	58,00 €
	1.000	54,00 €		1.000	60,00 €
	1.100	56,00 €		1.100	62,00 €
1.0	1.200	58,00 €	1.0	1.200	63,00 €
	1.300	60,00 €		1.300	65,00 €
	1.400	62,00 €		1.400	67,00 €
	1.500	64,00 €		1.500	69,00 €
	1.600	66,00 €		1.600	71,00 €
	1.700	68,00 €		1.700	73,00 €
	1.800	70,00 €		1.800	75,00 €
	1.900	72,00 €		1.900	77,00 €
	2.000	74,00 €		2.000	79,00 €
	2.100	76,00 €		2.100	81,00 €
	2.200	78,00 €		2.200	83,00 €
	2.300	80,00 €		2.300	85,00 €

TUBOVEN, S. L.
C/La zarzuela, 22 – Pol. ind. Cordel de la Carrera
28942 – FUENLABRADA (Madrid)
Tlf. 91 607 02 53 – Fax. 91 608 17 46
www.tuboven.es

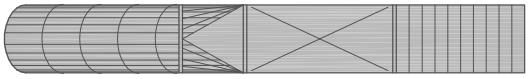

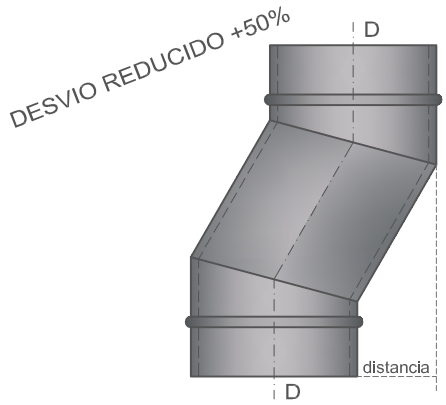

DESVÍO

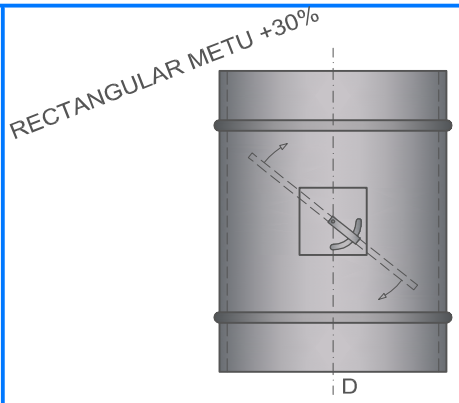

COMPUERTA REGULACIÓN DE CAUDAL

PRECIOS DE DESVIOS Y COMPUERTAS DE REGULACIÓN EN CHAPA GALVANIZADA SEGÚN DIMENSIONES, ESPESORES Y DIÁMETROS.PIEZAS AISLADAS CON 20mm SE INCREMENTARÁ UN 20% SOBRE EL AISLADO CON POLIETILENO 10mm

ESPESOR	DIAMETRO D en mm	EUROS		ESPESOR	DIAMETRO D en mm	EUROS
		SIN AISLAR	AISLADO 10 mm			
0.6	100	24,00 €		0.6	100	16,00€
	125	31,00 €			125	21,00€
	150	38,00 €	54,00 €		150	26,00€
	175	45,00 €	59,00 €		175	31,00€
	200	52,00 €	64,00 €		200	36,00€
	225	59,00 €	69,00 €		225	41,00€
	250	66,00 €	74,00 €		250	46,00€
	275	73,00 €	79,00 €		275	51,00€
	300	80,00 €	84,00 €		300	56,00€
0.8	350	85,00 €	110,00 €	0.8	350	60,00€
	400	105,00 €	140,00 €		400	65,00€
	450	125,00 €	170,00 €		450	70,00€
	500	145,00 €	200,00 €		500	75,00€
	550	165,00 €	230,00 €		550	80,00€
	600	185,00 €	260,00 €		600	90,00€
	650	215,00 €	290,00 €		650	100,00€
	700	245,00 €	320,00 €		700	110,00€
	750	275,00 €	350,00 €		750	120,00€
	800	305,00 €	380,00 €		800	130,00€
1.0	850	330,00 €	420,00 €	1.0	850	140,00€
	900	360,00 €	460,00 €		900	150,00€
	950	390,00 €	500,00 €		950	SE RECOMIENDA CAMBIAR A SECCIÓN RECTANGULAR
	1000	420,00 €	540,00 €		1000	
	1050	450,00 €	580,00 €		1050	
	1100	480,00 €	620,00 €		1100	
	1150	510,00 €	660,00 €		1150	
	1200	540,00 €	710,00 €		1200	
	1250	570,00 €	760,00 €		1250	
	1300	600,00 €	810,00 €		1300	
	1350	630,00 €	860,00 €		1350	
	1400	660,00 €	910,00 €		1400	

TUBOVEN, S. L.
C/La zarzuela, 22 – Pol. ind. Cordel de la Carrera
28942 – FUENLABRADA (Madrid)
Tlf. 91 607 02 53 – Fax. 91 608 17 46
www.tuboven.es

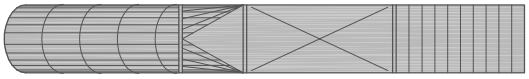

BRIDA METU <301mm +100%
BRIDA METU >301mm + 80%

MAYOR ESPESOR +20%
CORTE A MEDIDA +20%

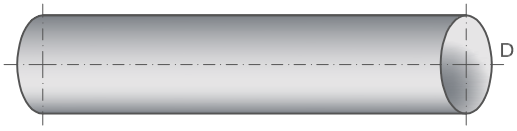

TUBO LISO NORMAL / INOX

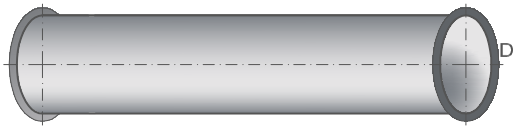

TUBO LISO CON PESTAÑA / MACHIHEMBRADO

PRECIOS DE TUBO LISO POR M.L. EN CHAPA GALVANIZADA, SEGÚN ESPE-
RES Y DIÁMETROS, PARA TRAMOS 1 ML. TUBO LISO CON PESTAÑA O MACHIHEMBRADO
SIN INCLUIR CIERRES. SI SE QUIERE CIERRE CONSULTAR PRECIOS.
SE INCREMENTARÁ UN 20% SI SE AISLA CON CAUCHO NITRÍLICO 20mm.

ESPESOR	DIAMETRO D en mm	EUROS		ESPESOR	DIAMETRO D en mm	EUROS	
		SIN AISLAR	AISLADO 10 mm			MACHIHEMBRADO	INOX
0.8	100	12,50 €		0.6	100	16,50 €	49,50 €
	125	14,50 €			125	19,00 €	57,00 €
	150	16,50 €			150	21,50 €	64,50 €
	175	18,50 €			175	24,00 €	72,00 €
	200	20,50 €	35,00 €		200	26,50 €	79,50 €
	225	23,00 €	40,00 €		225	30,00 €	90,00 €
	250	26,00 €	45,00 €		250	34,00 €	102,00 €
	275	29,50 €	50,00 €		275	38,50 €	115,50 €
	300	31,50 €	55,00 €		300	41,00 €	123,00 €
1.0	350	40,00 €	65,00 €	0.8	350	52,00 €	156,00 €
	400	50,00 €	75,00 €		400	65,00 €	195,00 €
	450	60,00 €	85,00 €		450	78,00 €	234,00 €
	500	70,00 €	95,00 €		500	91,00 €	273,00 €
	550	80,00 €	120,00 €		550	104,00 €	312,00 €
	600	90,00 €	135,00 €		600	117,00 €	351,00 €
	650	105,00 €	150,00 €		650	136,50 €	409,50 €
	700	115,00 €	165,00 €		700	149,50 €	448,50 €
	750	125,00 €	180,00 €		750	162,50 €	487,50 €
	800	135,00 €	195,00 €		800	175,50 €	526,50 €

TUBOVEN, S. L.
C/La zarzuela, 22 – Pol. ind. Cordel de la Carrera
28942 – FUENLABRADA (Madrid)
Tlf. 91 607 02 53 – Fax. 91 608 17 46
www.tuboven.es

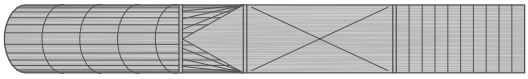

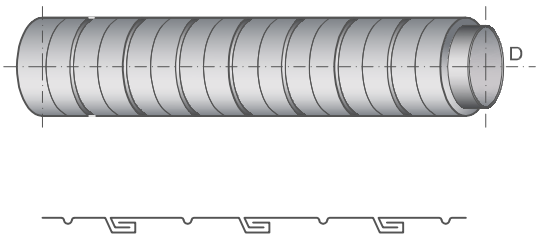

TUBO HELICOIDAL GALVA-AISLAMIENTO-GALVA

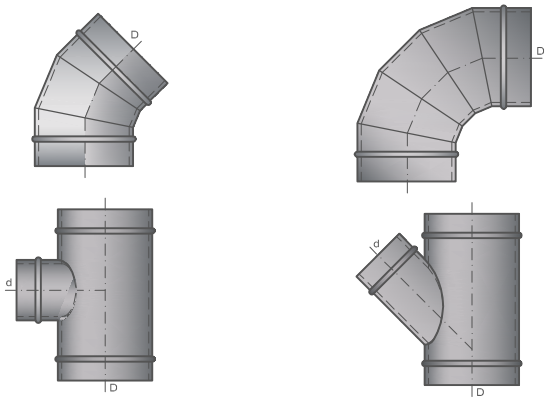

ACCESORIOS GALVA-AISLAMIENTO-GALVA

PRECIOS DE TUBOS Y ACCESORIOS DE DOBLE PARED EN CHAPA GALVANIZADA SEGÚN ESPESORES Y DIÁMETROS. SI SE QUIERE SIN CORONAS NI TAPAS CONSULTAR PRECIO. LAS ABRAZADERAS DE CIERRE NO ESTÁN INCLUIDAS, CONSULTAR PRECIO.

ESPESOR	TUBO HELICOIDAL EN TRAMOS DE 1,5m € /ML	EUROS	ESPESOR	CODO 45º	EUROS
0.6	100-150	45,50 €	0.6	100-150	58,00 €
	150-200	59,50 €		150-200	68,50 €
	200-250	74,50 €		200-250	84,00 €
	250-300	89,50 €		250-300	115,00 €
	300-350	108,00 €		300-350	143,00 €
0.8	350-400	125,00 €	0.8	350-400	162,00 €
	400-450	142,50 €		400-450	184,00 €
	450-500	163,50 €		450-500	208,00 €
	500-550	181,00 €		500-550	234,00 €
	550-600	200,00 €		550-600	260,00 €
	600-650	222,00 €		600-650	289,00 €
ESPESOR	T-S 90º	EUROS	ESPESOR	CODO 90º	EUROS
0.6	100-150	84,00 €	0.6	100-150	81,00 €
	150-200	100,00 €		150-200	95,00 €
	200-250	126,00 €		200-250	109,00 €
	250-300	152,00 €		250-300	143,00 €
	300-350	180,00 €		300-350	181,00 €
	350-400	208,00 €		350-400	210,00 €
0.8	400-450	241,00 €	0.8	400-450	248,00 €
	450-500	274,00 €		450-500	286,00 €
	500-550	304,00 €		500-550	322,00 €
	550-600	334,00 €		550-600	342,00 €
	600-650	367,00 €		600-650	377,00 €
ESPESOR	T-S 45º	EUROS	ESPESOR	T-S 45º	EUROS
				350-400	260,00 €
0.6	100-150	99,00 €	0.8	400-450	301,00 €
	150-200	119,00 €		450-500	342,00 €
	200-250	153,00 €		500-550	380,00 €
	250-300	187,00 €		550-600	418,00 €
	300-350	219,00 €		600-650	459,00 €

TUBOVEN, S. L.
C/La zarzuela, 22 – Pol. ind. Cordel de la Carrera
28942 – FUENLABRADA (Madrid)
Tlf. 91 607 02 53 – Fax. 91 608 17 46
www.tuboven.es

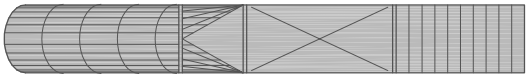

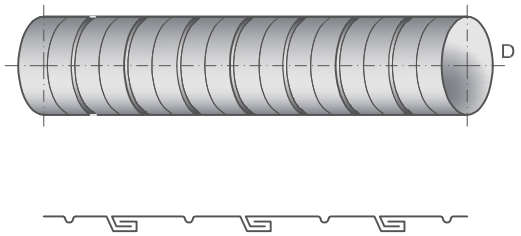

TUBO NORMAL

PARA LAS PIEZAS DE ACERO

INOXIDABLE AISI-304-2B C/ PLÁSTICO,
EL PRECIO SE OBTIENE MULTIPLICANDO LAS PIEZAS GALVANIZADO POR 3 VECES

Si el tipo de ACERO ES BA (BRILLO) +10%

PRECIOS DE TUBOS DE CHAPA ACERO INOXIDABLE AISI-304-2B, SEGÚN ESPESORES Y DIÁMETROS. EN TRAMOS DE 3 Y 5 M.

ESPESOR	DIÁMETRO D en mm.	EUROS POR ML ACERO INOXIDABLE		
		0,5 m/m	0,7 m/m	1,0 m/m
0.5	100	19,50 €		
	125	22,50 €		
	150	25,50 €		
	175	28,50 €		
	200	31,50 €		
	225	36,00 €		
	250	40,50 €		
	275	46,50 €		
	300	49,50 €		
0.7	350		63,00 €	
	400		78,00 €	
	450		94,50 €	
	500		109,50 €	
	550		123,00 €	
	600		141,00 €	
	650		159,00 €	
	700		177,00 €	
	750		195,00 €	
	800		213,00 €	
1.0	850			249,00 €
	900			270,00 €
	950			291,00 €
	1.000			312,00 €
	1.050			333,00 €
	1.100			354,00 €
	1.150			375,00 €
	1.200			396,00 €
	1.250			417,00 €
	1.300			438,00 €
	1.350			459,00 €
	1.400			480,00 €

TUBOVEN, S. L.
C/La zarzuela, 22 – Pol. ind. Cordel de la Carrera
28942 – FUENLABRADA (Madrid)
Tlf. 91 607 02 53 – Fax. 91 608 17 46
www.tuboven.es

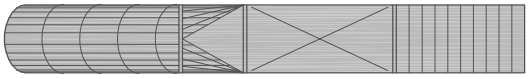

SV - EI 30

Módulo recto 1.000 mm

Módulo recto 500 mm

Módulo recto 250 mm

Módulo recto regulable 370 - 550 mm

Módulo recto regulable 550 - 900 mm

Ø	CÓDIGO	€	CÓDIGO	€	CÓDIGO	€	CÓDIGO	€	CÓDIGO	€
130	322-DWECO130130	82 €	322-DWECO140130	60 €	322-DWECO150130	43 €	322-DWECO5440130	82 €	322-DWECO5450130	121 €
150	322-DWECO130150	101 €	322-DWECO140150	67 €	322-DWECO150150	49 €	322-DWECO5440150	92 €	322-DWECO5450150	135 €
180	322-DWECO130180	113 €	322-DWECO140180	79 €	322-DWECO150180	57 €	322-DWECO5440180	107 €	322-DWECO5450180	147 €
200	322-DWECO130200	133 €	322-DWECO140200	90 €	322-DWECO150200	65 €	322-DWECO5440200	124 €	322-DWECO5450200	167 €
250	322-DWECO130250	161 €	322-DWECO140250	102 €	322-DWECO150250	74 €	322-DWECO5440250	146 €	322-DWECO5450250	198 €
300	322-DWECO130300	198 €	322-DWECO140300	132 €	322-DWECO150300	96 €	322-DWECO5440300	183 €	322-DWECO5450300	284 €
350	322-DWECO130350	249 €	322-DWECO140350	166 €	322-DWECO150350	127 €	322-DWECO5440350	237 €	322-DWECO5450350	356 €
400	322-DWECO130400	276 €	322-DWECO140400	196 €	322-DWECO150400	154 €	322-DWECO5440400	285 €	322-DWECO5450400	408 €
450	322-DWECO130450	298 €	322-DWECO140450	205 €	322-DWECO150450	169 €	322-DWECO5440450	309 €	322-DWECO5450450	422 €
500	322-DWECO130500	320 €	322-DWECO140500	211 €	322-DWECO150500	186 €	322-DWECO5440500	326 €	322-DWECO5450500	441 €
550	322-DWECO130550	364 €	322-DWECO140550	274 €	322-DWECO150550	210 €	322-DWECO5440550	343 €	322-DWECO5450550	455 €
600	322-DWECO130600	449 €	322-DWECO140600	328 €	322-DWECO150600	267 €	322-DWECO5440600	425 €	322-DWECO5450600	613 €
650	322-DWECO130650	562 €	322-DWECO140650	411 €	322-DWECO150650	334 €	322-DWECO5440650	531 €	322-DWECO5450650	767 €
700	322-DWECO130700	589 €	322-DWECO140700	431 €	322-DWECO150700	350 €	322-DWECO5440700	558 €	322-DWECO5450700	805 €
750	322-DWECO130750	625 €	322-DWECO140750	457 €	322-DWECO150750	371 €	322-DWECO5440750	591 €	322-DWECO5450750	854 €
800	322-DWECO130800	700 €	322-DWECO140800	510 €	322-DWECO150800	416 €	322-DWECO5440800	662 €	322-DWECO5450800	957 €

Codo 15°

Codo 30°

Codo 45°

Codo 60°

Codo 90°

Ø	CÓDIGO	€	CÓDIGO	€	CÓDIGO	€	CÓDIGO	€	CÓDIGO	€
130	322-DWECO160130	60 €	322-DWECO170130	60 €	322-DWECO180130	60 €	322-DWECO840130	72 €	322-DWECO600130	84 €
150	322-DWECO160150	67 €	322-DWECO170150	67 €	322-DWECO180150	67 €	322-DWECO840150	82 €	322-DWECO600150	96 €
180	322-DWECO160180	79 €	322-DWECO170180	79 €	322-DWECO180180	79 €	322-DWECO840180	95 €	322-DWECO600180	109 €
200	322-DWECO160200	90 €	322-DWECO170200	90 €	322-DWECO180200	90 €	322-DWECO840200	109 €	322-DWECO600200	127 €
250	322-DWECO160250	102 €	322-DWECO170250	102 €	322-DWECO180250	102 €	322-DWECO840250	126 €	322-DWECO600250	150 €
300	322-DWECO160300	124 €	322-DWECO170300	124 €	322-DWECO180300	124 €	322-DWECO840300	160 €	322-DWECO600300	195 €
350	322-DWECO160350	169 €	322-DWECO170350	169 €	322-DWECO180350	169 €	322-DWECO840350	207 €	322-DWECO600350	245 €
400	322-DWECO160400	212 €	322-DWECO170400	212 €	322-DWECO180400	212 €	-	-	-	-
450	322-DWECO160450	307 €	322-DWECO170450	307 €	322-DWECO180450	307 €	-	-	-	-
500	322-DWECO160500	342 €	322-DWECO170500	342 €	322-DWECO180500	342 €	-	-	-	-
550	322-DWECO160550	480 €	322-DWECO170550	480 €	322-DWECO180550	480 €	-	-	-	-
600	322-DWECO160600	567 €	322-DWECO170600	567 €	322-DWECO180600	567 €	-	-	-	-
650	322-DWECO160650	709 €	322-DWECO170650	709 €	322-DWECO180650	709 €	-	-	-	-
700	322-DWECO160700	744 €	322-DWECO170700	744 €	322-DWECO180700	744 €	-	-	-	-
750	322-DWECO160750	790 €	322-DWECO170750	790 €	322-DWECO180750	790 €	-	-	-	-
800	322-DWECO160800	884 €	322-DWECO170800	884 €	322-DWECO180800	884 €	-	-	-	-

CONEXIÓN MACHO-HEMBRA CON ABRAZADERA DE UNIÓN.

TUBOVEN, S. L.
C/La zarzuela, 22 – Pol. ind. Cordel de la Carrera
28942 – FUENLABRADA (Madrid)
Tlf. 91 607 02 53 – Fax. 91 608 17 46
www.tuboven.es

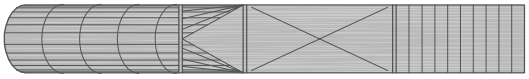

Sistema SV - EI 30

Te 90°

Te 135°

Colector de hollín aislado

Colector de hollín con desagüe aislado

Codo 90° con inspección (P1)

Ø	CÓDIGO	€	CÓDIGO	€	CÓDIGO	€	CÓDIGO	€	CÓDIGO	€
130	322-DWECO3170130	115 €	322-DWECO120130	158 €	322-DWECO20330130	43 €	322-DWECO14600130	51 €	322-DWECO19AL0130	163 €
150	322-DWECO3170150	126 €	322-DWECO120150	173 €	322-DWECO20330150	47 €	322-DWECO14600150	57 €	322-DWECO19AL0150	185 €
180	322-DWECO3170180	148 €	322-DWECO120180	187 €	322-DWECO20330180	55 €	322-DWECO14600180	61 €	322-DWECO19AL0180	200 €
200	322-DWECO3170200	173 €	322-DWECO120200	217 €	322-DWECO20330200	63 €	322-DWECO14600200	69 €	322-DWECO19AL0200	216 €
250	322-DWECO3170250	218 €	322-DWECO120250	350 €	322-DWECO20330250	65 €	322-DWECO14600250	76 €	322-DWECO19AL0250	210 €
300	322-DWECO3170300	283 €	322-DWECO120300	398 €	322-DWECO20330300	77 €	322-DWECO14600300	118 €	322-DWECO19AL0300	245 €
350	322-DWECO3170350	353 €	322-DWECO120350	481 €	322-DWECO20330350	84 €	322-DWECO14600350	134 €	322-DWECO19AL0350	382 €
400	322-DWECO3170400	440 €	322-DWECO120400	656 €	322-DWECO20330400	100 €	322-DWECO14600400	143 €	-	-
450	322-DWECO3170450	499 €	322-DWECO120450	732 €	322-DWECO20330450	110 €	322-DWECO14600450	167 €	-	-
500	322-DWECO3170500	590 €	322-DWECO120500	750 €	322-DWECO20330500	165 €	322-DWECO14600500	205 €	-	-
550	322-DWECO3170550	641 €	322-DWECO120550	1.500 €	322-DWECO20330550	203 €	322-DWECO14600550	246 €	-	-
600	322-DWECO3170600	788 €	322-DWECO120600	1.584 €	322-DWECO20330600	211 €	322-DWECO14600600	255 €	-	-
650	322-DWECO3170650	985 €	322-DWECO120650	1.980 €	322-DWECO20330650	217 €	322-DWECO14600650	276 €	-	-
700	322-DWECO3170700	1.034 €	322-DWECO120700	2.078 €	322-DWECO20330700	233 €	322-DWECO14600700	297 €	-	-
750	322-DWECO3170750	1.096 €	322-DWECO120750	2.203 €	322-DWECO20330750	249 €	322-DWECO14600750	318 €	-	-
800	322-DWECO3170800	1.228 €	322-DWECO120800	2.468 €	322-DWECO20330800	266 €	322-DWECO14600800	339 €	-	-

Módulo de inspección y limpieza con puerta 200 Pa (P1)

Terminal salida libre

Terminal salida cónica

Terminal anti-lluvia

Terminal anti-viento

Ø	CÓDIGO	€	CÓDIGO	€	CÓDIGO	€	CÓDIGO	€	CÓDIGO	€
130	322-DWECO5490130	280 €	322-DWECO320130	37 €	322-DWECO32C0130	42 €	322-DWECO5260130	51 €	322-DWECO5270130	74 €
150	322-DWECO5490150	313 €	322-DWECO320150	42 €	322-DWECO32C0150	48 €	322-DWECO5260150	59 €	322-DWECO5270150	83 €
180	322-DWECO5490180	331 €	322-DWECO320180	49 €	322-DWECO32C0180	57 €	322-DWECO5260180	67 €	322-DWECO5270180	97 €
200	322-DWECO5490200	343 €	322-DWECO320200	57 €	322-DWECO32C0200	65 €	322-DWECO5260200	78 €	322-DWECO5270200	110 €
250	322-DWECO5490250	375 €	322-DWECO320250	68 €	322-DWECO32C0250	79 €	322-DWECO5260250	95 €	322-DWECO5270250	137 €
300	322-DWECO5490300	392 €	322-DWECO320300	87 €	322-DWECO32C0300	100 €	322-DWECO5260300	123 €	322-DWECO5270300	175 €
350	322-DWECO5490350	453 €	322-DWECO320350	108 €	322-DWECO32C0350	124 €	322-DWECO5260350	152 €	322-DWECO5270350	202 €
400	322-DWECO5490400	497 €	322-DWECO320400	137 €	322-DWECO32C0400	158 €	322-DWECO5260400	190 €	322-DWECO5270400	227 €
450	322-DWECO5490450	542 €	322-DWECO320450	148 €	322-DWECO32C0450	170 €	322-DWECO5260450	469 €	-	-
500	322-DWECO5490500	590 €	322-DWECO320500	162 €	322-DWECO32C0500	186 €	322-DWECO5260500	476 €	-	-
550	322-DWECO5490550	617 €	322-DWECO320550	170 €	322-DWECO32C0550	195 €	322-DWECO5260550	536 €	-	-
600	322-DWECO5490600	644 €	322-DWECO320600	175 €	322-DWECO32C0600	202 €	322-DWECO5260600	545 €	-	-
650	322-DWECO5490650	804 €	322-DWECO320650	219 €	322-DWECO32C0650	252 €	-	-	-	-
700	322-DWECO5490700	844 €	322-DWECO320700	230 €	322-DWECO32C0700	265 €	-	-	-	-
750	322-DWECO5490750	895 €	322-DWECO320750	244 €	322-DWECO32C0750	280 €	-	-	-	-
800	322-DWECO5490800	1.002 €	322-DWECO320800	273 €	322-DWECO32C0800	314 €	-	-	-	-

AISLAMIENTO MINERAL(FIBRA CERÁMICA) DE 128 KG/M³
DISPONEMOS DE SV-EI60 Y SV-EI120 SEGÚN NORMATIVA.CONSULTAR PRECIOS.
CONSULTAR OTRAS MEDIDAS Y OTRAS APLICACIONES.

TUBOVEN, S. L.
C/La zarzuela, 22 – Pol. ind. Cordel de la Carrera
28942 – FUENLABRADA (Madrid)
Tlf. 91 607 02 53 – Fax. 91 608 17 46
www.tuboven.es

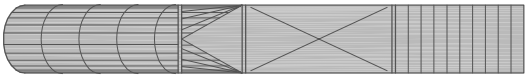

Terminal horizontal con rejilla

Terminal Jet

Adaptador simple a doble

Adaptador doble a simple

Soporte de carga regulable

SV - EI 30

Ø	CÓDIGO	€	CÓDIGO	€	CÓDIGO	€	CÓDIGO	€	CÓDIGO	€
130	322-DWECO5320130	46 €	322-DWECO340130	432 €	322-DWECO370130	27 €	322-DWECO37A0130	27 €	322-DWECO3790130	104 €
150	322-DWECO5320150	53 €	322-DWECO340150	540 €	322-DWECO370150	32 €	322-DWECO37A0150	32 €	322-DWECO3790150	118 €
180	322-DWECO5320180	61 €	322-DWECO340180	594 €	322-DWECO370180	38 €	322-DWECO37A0180	38 €	322-DWECO3790180	135 €
200	322-DWECO5320200	71 €	322-DWECO340200	608 €	322-DWECO370200	43 €	322-DWECO37A0200	43 €	322-DWECO3790200	156 €
250	322-DWECO5320250	85 €	322-DWECO340250	734 €	322-DWECO370250	50 €	322-DWECO37A0250	50 €	322-DWECO3790250	188 €
300	322-DWECO5320300	109 €	322-DWECO340300	972 €	322-DWECO370300	65 €	322-DWECO37A0300	65 €	322-DWECO3790300	245 €
350	322-DWECO5320350	147 €	322-DWECO340350	1.044 €	322-DWECO370350	82 €	322-DWECO37A0350	82 €	322-DWECO3790350	305 €
400	322-DWECO5320400	171 €	322-DWECO340400	1.175 €	322-DWECO370400	102 €	322-DWECO37A0400	102 €	322-DWECO3790400	380 €
450	322-DWECO5320450	254 €	322-DWECO340450	1.458 €	322-DWECO370450	119 €	322-DWECO37A0450	119 €	322-DWECO3790450	414 €
500	322-DWECO5320500	265 €	322-DWECO340500	1.566 €	322-DWECO370500	122 €	322-DWECO37A0500	122 €	322-DWECO3790500	452 €
550	322-DWECO5320550	375 €	322-DWECO340550	1.899 €	322-DWECO370550	135 €	322-DWECO37A0550	135 €	322-DWECO3790550	519 €
600	322-DWECO5320600	417 €	322-DWECO340600	2.061 €	322-DWECO370600	146 €	322-DWECO37A0600	146 €	322-DWECO3790600	578 €
650	322-DWECO5320650	452 €	322-DWECO340650	2.532 €	322-DWECO370650	183 €	322-DWECO37A0650	183 €	322-DWECO3790650	722 €
700	322-DWECO5320700	486 €	322-DWECO340700	2.666 €	322-DWECO370700	192 €	322-DWECO37A0700	192 €	322-DWECO3790700	758 €
750	322-DWECO5320750	521 €	322-DWECO340750	2.830 €	322-DWECO370750	204 €	322-DWECO37A0750	204 €	322-DWECO3790750	803 €
800	322-DWECO5320800	555 €	322-DWECO340800	3.152 €	322-DWECO370800	228 €	322-DWECO37A0800	228 €	322-DWECO3790800	900 €

Abrazadera de unión 2.0

Abrazadera para amarre por tornillo

Abrazadera fijación pared regulable 50 - 80 mm

Abrazadera fijación pared fija

Base de abrazadera distanciadora*

Ø	CÓDIGO	€	CÓDIGO	€	CÓDIGO	€	CÓDIGO	€	CÓDIGO	€
130	DW259890130	8 €	DW2510630130	21 €	DW255560130	21 €	-	-	DW2514620130	28 €
150	DW259890150	9 €	DW2510630150	23 €	DW255560150	24 €	-	-	DW2514620150	31 €
180	DW259890180	10 €	DW2510630180	27 €	DW255560180	28 €	-	-	DW2514620180	41 €
200	DW259890200	13 €	DW2510630200	27 €	DW255560200	33 €	-	-	DW2514620200	55 €
250	DW259890250	16 €	DW2510630250	35 €	DW255560250	34 €	-	-	DW2514620250	74 €
300	DW259890300	18 €	DW2510630300	40 €	DW255560300	37 €	-	-	DW2514620300	100 €
350	DW259890350	23 €	DW2510630350	46 €	DW255560350	47 €	-	-	DW2514620350	131 €
400	DW259890400	26 €	DW2510630400	52 €	DW255560400	53 €	-	-	DW2514620400	163 €
450	DW259890450	29 €	DW2510630450	57 €	-	-	DW25556F0450	68 €	DW2514620450	178 €
500	DW259890500	31 €	DW2510630500	63 €	-	-	DW25556F0500	84 €	DW2514620500	199 €
550	DW259890550	36 €	DW2510630550	69 €	-	-	DW25556F0550	100 €	DW2514620550	225 €
600	DW259890600	39 €	DW2510630600	75 €	-	-	DW25556F0600	110 €	DW2514620600	242 €
650	DW2510630650	46 €	DW2510630650	82 €	-	-	DW25556F0650	143 €	DW2514620650	313 €
700	DW2510630700	55 €	DW2510630700	91 €	-	-	DW25556F0700	175 €	DW2514620700	320 €
750	DW2510630750	61 €	DW2510630750	97 €	-	-	DW25556F0750	195 €	DW2514620750	429 €
800	DW2510630800	65 €	DW2510630800	103 €	-	-	DW25556F0800	207 €	DW2514620800	456 €

SISTEMA DE SOLDADURA TIG EN CONTINUO.

TUBOVEN, S. L.
C/La zarzuela, 22 – Pol. ind. Cordel de la Carrera
28942 – FUENLABRADA (Madrid)
Tlf. 91 607 02 53 – Fax. 91 608 17 46
www.tuboven.es

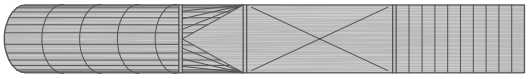

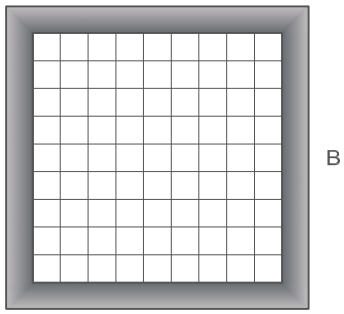

MARCO CON MALLA METÁLICA.

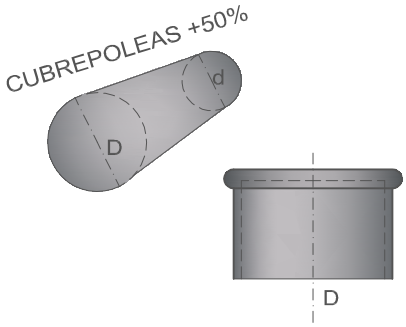

TAPA Ó MANGUITO CON MALLA

SEGÚN ESPESORES Y DIÁMETRO MAYOR (D).PIEZAS AISLADAS CON CAUCHO 20mm.
SE INCREMENTARÁ UN 20% SOBRE EL AISLADO CON POLIETILENO 10mm.
MARCOS CON MALLA METÁLICA SEGÚN ESPESORES Y DIMENSIONES.

ESPESOR	A + B en mm.	EUROS
	300	18,00 €
	350	20,00 €
	400	22,00 €
	450	24,00 €
	500	26,00 €
	550	28,00 €
	600	30,00 €
	650	32,00 €
	700	34,00 €
MALLA 19 x 19 mm	750	37,00 €
	800	39,00 €
	850	41,00 €
	900	43,00 €
	950	45,00 €
	1.000	47,00 €
	1.100	49,00 €
	1.200	51,00 €
	1.300	53,00 €
	1.400	55,00 €
	1.500	58,00 €
	1.600	61,00 €
	1.700	64,00 €
	1.800	67,00 €
	1.900	70,00 €
	2.000	73,00 €
	2.100	76,00 €
	2.200	79,00 €
	2.300	82,00 €

ESPESOR	DIAMETRO D en mm	EUROS SIN AISLAR	EUROS AISLADO 10 mm
0.6	100	9,00 €	
	125	10,00 €	
	150	11,00 €	15,00 €
	175	12,00 €	16,00 €
	200	13,00 €	17,00 €
	225	14,00 €	18,00 €
	250	15,00 €	19,00 €
	275	16,00 €	20,00 €
	300	17,00 €	21,00 €
0.8	350	21,00 €	24,00 €
	400	24,00 €	28,00 €
	450	27,00 €	32,00 €
	500	30,00 €	36,00 €
	550	33,00 €	40,00 €
	600	36,00 €	48,00 €
	650	39,00 €	52,00 €
	700	42,00 €	56,00 €
	750	45,00 €	60,00 €
	800	48,00 €	64,00 €
1.0	850	55,00 €	80,00 €
	900	65,00 €	90,00 €
	950	75,00 €	100,00 €
	1000	85,00 €	110,00 €
	1050	95,00 €	120,00 €
	1100	105,00 €	130,00 €
	1150	115,00 €	140,00 €
	1200	125,00 €	150,00 €
	1250	135,00 €	160,00 €
	1300	145,00 €	170,00 €
	1350	155,00 €	180,00 €
	1400	165,00 €	190,00 €

TUBOVEN, S. L.
C/La zarzuela, 22 – Pol. ind. Cordel de la Carrera
28942 – FUENLABRADA (Madrid)
Tlf. 91 607 02 53 – Fax. 91 608 17 46
www.tuboven.es

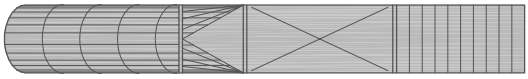

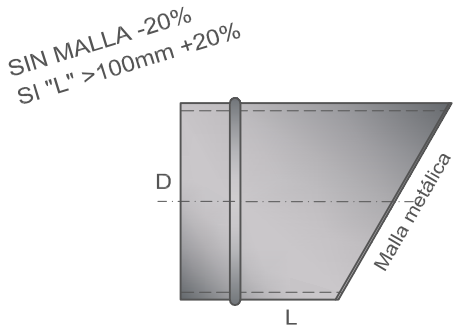

PICO FLAUTA

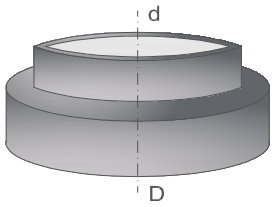

CORONA(TAPA Y CUELLO)

PRECIOS DE PICO FLAUTAS EN CHAPA GALVANIZADA CON MALLA METÁLICA Y CORONAS SEGÚN ESPESORES Y DIÁMETROS. LOS PICO FLAUTAS AISLADOS CON CAUCHO 20mm SE INCREMENTARÁ UN 20% SOBRE EL PRECIO DEL AISLADO CON POLIETILENO 10mm.

ESPESOR	DIAMETRO D en mm	EUROS	
		SIN AISLAR	AISLADO 10 mm
0.6	100	16,00 €	
	125	19,00 €	
	150	22,00 €	25,00 €
	175	25,00 €	30,00 €
	200	28,00 €	35,00 €
	225	31,00 €	40,00 €
	250	34,00 €	45,00 €
	275	37,00 €	50,00 €
	300	40,00 €	55,00 €
0.8	350	48,00 €	65,00 €
	400	58,00 €	80,00 €
	450	68,00 €	95,00 €
	500	78,00 €	110,00 €
	550	88,00 €	125,00 €
	600	98,00 €	140,00 €
	650	108,00 €	155,00 €
	700	128,00 €	170,00 €
	750	148,00 €	185,00 €
	800	168,00 €	200,00 €
1.0	850	188,00 €	230,00 €
	900	210,00 €	260,00 €
	950	240,00 €	290,00 €
	1000	270,00 €	320,00 €
	1050	300,00 €	350,00 €
	1100	320,00 €	380,00 €
	1150	350,00 €	410,00 €
	1200	380,00 €	440,00 €
	1250	410,00 €	470,00 €
	1300	440,00 €	500,00 €
	1350	470,00 €	530,00 €
	1400	500,00 €	560,00 €

ESPESOR	d + D en mm.	EUROS	
		SIN AISLAR	AISLADO 10
0.6	100-150	23,00 €	31,00 €
	150-200	29,00 €	37,00 €
	200-250	35,00 €	43,00 €
	250-300	41,00 €	49,00 €
	300-350	49,00 €	56,00 €
0.8	350-400	55,00 €	63,00 €
	400-450	61,00 €	70,00 €
	450-500	67,00 €	77,00 €
	500-550	70,00 €	84,00 €
	550-600	73,00 €	95,00 €
	600-650	79,00 €	102,00 €
	650-700	85,00 €	109,00 €
	700-750	91,00 €	116,00 €
	750-800	97,00 €	123,00 €
	800-850	109,00 €	144,00 €
	850-900	123,00 €	158,00 €
	900-950	137,00 €	172,00 €
	950-1000	151,00 €	186,00 €
	1000-1050	165,00 €	200,00 €
	1050-1100	179,00 €	214,00 €
	1100-1150	193,00 €	228,00 €
	1150-1200	207,00 €	242,00 €
	1200-1250	221,00 €	256,00 €
	1250-1300	239,00 €	270,00 €

TUBOVEN, S. L.
C/La zarzuela, 22 – Pol. ind. Cordel de la Carrera
28942 – FUENLABRADA (Madrid)
Tlf. 91 607 02 53 – Fax. 91 608 17 46
www.tuboven.es

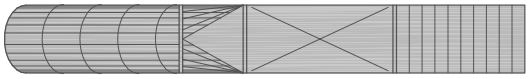

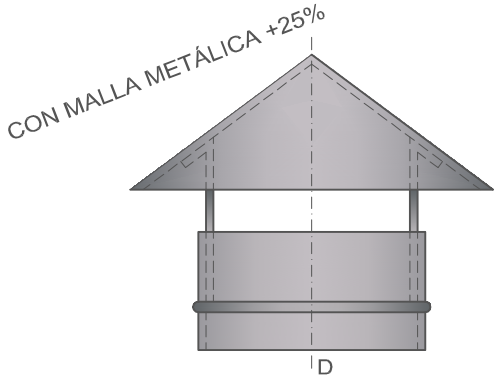

CAPERUZA NORMAL

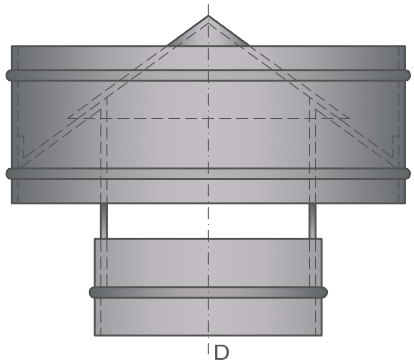

CAPERUZA ANTIRREVOCANTE

PRECIOS DE CAPERUZAS NORMALES Y CON PROTECCIÓN, SEGÚN DIÁMETROS.
PLETINAS SOPORTES (30 x 2) (30 x 3).
LAS CAPERUZAS CON CONO INTERIOR INCREMENTARÁ UN 40% SOBRE PRECIO TARIFA.

PLETINA	DIÁMETRO D en mm.	EUROS	PLETINA	DIÁMETRO D en mm.	EUROS
30 x 2	100	19,00 €	30 x 2	100	21,00 €
	125	22,00 €		125	25,00 €
	150	25,00 €		150	29,00 €
	175	28,00 €		175	33,00 €
	200	31,00 €		200	37,00 €
	225	34,00 €		225	41,00 €
	250	37,00 €		250	45,00 €
30 x 3	275	42,00 €	30 x 3	275	50,00 €
	300	47,00 €		300	60,00 €
	350	52,00 €		350	70,00 €
	400	57,00 €		400	80,00 €
	450	62,00 €		450	90,00 €
	500	67,00 €		500	100,00 €
	550	72,00 €		550	110,00 €
	600	82,00 €		600	120,00 €
	650	92,00 €		650	130,00 €
	700	102,00 €		700	140,00 €
	750	112,00 €		750	150,00 €
	800	122,00 €		800	160,00 €
	850	132,00 €		850	SE RECOMIENDA CAPERUZA CON CONO INTERIOR O CODO 120º
	900	142,00 €		900	
	950	152,00 €		950	
	1.000	162,00 €		1.000	
	1.050	SE RECOMIENDA CAPERUZA CON CONO INTERIOR O CODO 120º		1.050	
	1.100			1.100	
	1.150			1.150	
	1.200			1.200	
	1.250			1.250	

TUBOVEN, S. L.
C/La zarzuela, 22 – Pol. ind. Cordel de la Carrera
28942 – FUENLABRADA (Madrid)
Tlf. 91 607 02 53 – Fax. 91 608 17 46
www.tuboven.es

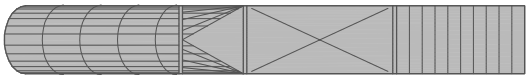

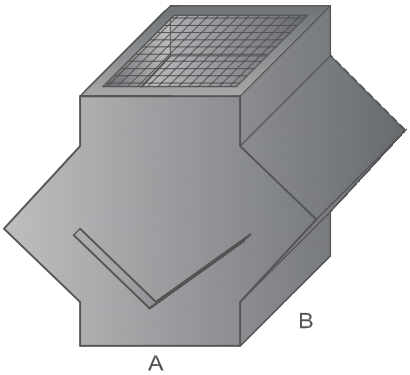

CAPERUZA CON MALLA

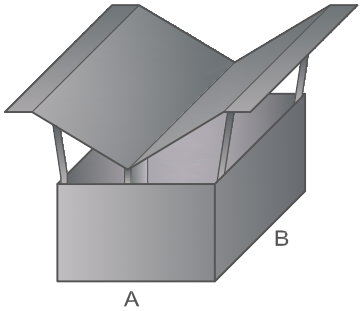

CAPERUZA INVERTIDA

PRECIOS DE CAPERUZAS CON MALLA E INVERTIDAS, SEGÚN DIMENSIONES.
LAS CAPERUZAS CON MALLA E INVERTIDAS CON BRIDA JC-INT-M20 SE INCREMENTARÁ SU PRECIO EN UN 20% Y CON BRIDA JC-INT-M30 SE INCREMENTARÁ EN UN 30%.

	A + B en mm.	EUROS	PLETINA	A + B en mm.	EUROS
0.6	600	85,00 €	30 x 2	400	65,00 €
	700	100,00 €		600	75,00 €
	800	115,00 €		700	85,00 €
	900	130,00 €		800	95,00 €
	1.000	145,00 €		900	105,00 €
	1.100	160,00 €		1.000	115,00 €
0.8	1.200	175,00 €		1.100	125,00 €
	1.300	190,00 €		1.200	135,00 €
	1.400	205,00 €		1.300	145,00 €
	1.500	220,00 €	30 x 3	1.400	155,00 €
	1.600	235,00 €		1.500	165,00 €
	1.700	250,00 €		1.600	185,00 €
	1.800	265,00 €		1.700	205,00 €
	1.900	280,00 €		1.800	225,00 €
	2.000	295,00 €		1.900	245,00 €
	2.100	310,00 €		2.000	265,00 €
	2.200	325,00 €		2.100	285,00 €
	2.300	340,00 €		2.200	305,00 €
	2.400	355,00 €		2.300	325,00 €
	2.500	370,00 €		2.400	345,00 €
	2.600	385,00 €			SE RECOMIENDA CODO 120º CON MALLA O CODO 90º CON PICO FLAUTA REF. PÁG. 5
1.0	2.700	400,00 €			
	2.800	415,00 €			
	2.900	430,00 €			
	3.000	445,00 €			
	3.100	460,00 €			
	3.200	475,00 €			
	3.300	490,00 €			

TUBOVEN, S. L.
C/La zarzuela, 22 – Pol. ind. Cordel de la Carrera
28942 – FUENLABRADA (Madrid)
Tlf. 91 607 02 53 – Fax. 91 608 17 46
www.tuboven.es

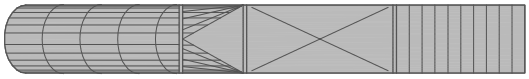

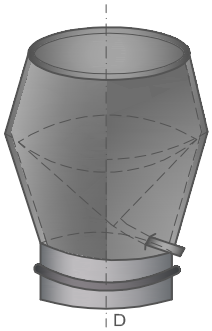

CAPERUZA "JET"

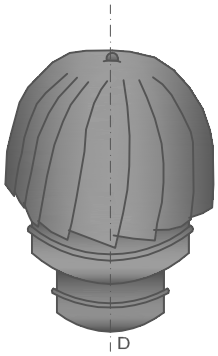

CAPERUZA EÓLICA

PRECIOS DE CAPERUZAS "JET" Y EÓLICAS, SEGÚN DIMENSIONES.

DIAMETRO D en mm	EUROS	DIAMETRO D en mm	EUROS
100		100	99,00 €
125		125	99,00 €
150	195,00 €	150	100,00 €
175	220,00 €	175	110,00 €
200	235,00 €	200	120,00 €
250	260,00 €	250	125,00 €
300	300,00 €	300	135,00 €
315	325,00 €	350	180,00 €
355	365,00 €	400	215,00 €
400	405,00 €	450	290,00 €
450	460,00 €	500	450,00 €
500	500,00 €	550	495,00 €
560	565,00 €	600	540,00 €
600	610,00 €		
630	650,00 €		
710	765,00 €		

TUBOVEN, S. L.
C/La zarzuela, 22 – Pol. ind. Cordel de la Carrera
28942 – FUENLABRADA (Madrid)
Tlf. 91 607 02 53 – Fax. 91 608 17 46
www.tuboven.es

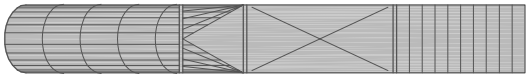

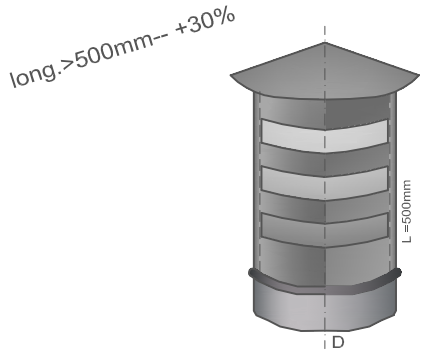

CAPERUZA TUBULAR

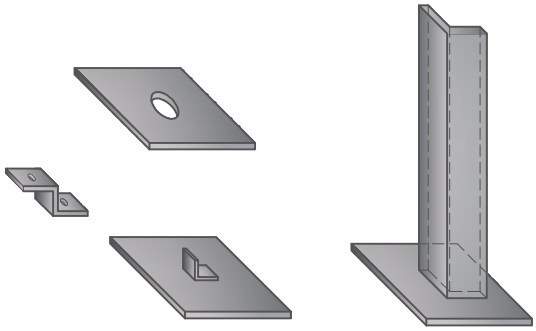

SOPORTACIÓN

PRECIOS DE CAPERUZAS TUBULARES SEGÚN DIMENSIONES EN CHAPA GALVANIZADA.(PVP)
PRECIO DE SOPORTACIÓN ESPECIAL PARA CONDUCTOS(PRECIOS NETOS)

DIAMETRO D en mm	E U R O S
1 0 0	60,00 €
1 2 5	75,00 €
1 5 0	85,00 €
1 7 5	100,00 €
2 0 0	110,00 €
2 5 0	120,00 €
3 0 0	140,00 €
3 1 5	145,00 €
3 5 5	150,00 €
4 0 0	164,00 €
4 5 0	180,00 €
5 0 0	200,00 €
5 6 0	235,00 €
6 0 0	265,00 €
6 3 0	290,00 €
7 1 0	350,00 €
7 5 0	380,00 €
8 0 0	410,00 €
8 5 0	435,00 €
9 0 0	465,00 €
9 5 0	495,00 €

ACCESORIO	E U R O S
CHAPA 60x60mm con agujero M6	0,20 €
L 30x30mm con agujero M6	0,30 €
Z 30x30x30 con aguj. M8 y goma	0,50 €
PLACA 100x100mm galva	0,45 €
PLACA 150x150mm galva	0,50 €
PLACA 100x100mm galva con L	0,60 €
PLACA 150x150mm galva con L	0,70 €
PLACA 100x100x5 hierro 4 taladros	5,00 €
ÁNG. galva 50x50x0,8 long.1500mm	1,75 €
ÁNG. galva 100x100x0,8 long.1500	3,50 €
ML ÁNG. hierro 30x30 (PINTADO)	1,90(2,30) €
ML ÁNG. hierro 40x40 (PINTADO)	2,90(3,80) €
ML ÁNG. hierro 50x50 (PINTADO)	5,50(6,40) €
Placa 100x100 con áng. hierro(long. 1ml)	3,85 €

Precio Placa + Precio ML Ángulo 30 o 40 + Montaje 1,50 € neto

PARA OTRAS FORMAS Y DIMENSIONES
CONSULTAR

TUBOVEN, S. L.
C/La zarzuela, 22 – Pol. ind. Cordel de la Carrera
28942 – FUENLABRADA (Madrid)
Tlf. 91 607 02 53 – Fax. 91 608 17 46
www.tuboven.es

TERMINALES

TERMINAL HYBRID (ALUMINIO)

Uniones realizadas con remaches de bola y de flor de 5 mm. Altura total de 500 mm con 150 mm de faldón y lamas internas con perfil en L separadas 60 mm entre ellas. Opción pintado, colores RAL.

TERMINAL FORCE (ALUMINIO)

Uniones realizadas con remaches de bola y de flor de 5 mm. Altura total de 500 mm con 150 mm de faldón y lamas internas con perfil en L separadas 60 mm entre ellas.Opción pintado, colores RAL.

TERMINAL JAIL (ALUMINIO)

Uniones realizadas con puntos de embutición expansivos. Altura total de 500 mm con 100 mm de faldón y lamas externas con perfil en L cerrado separadas 60 mm entre ellas. Opción pintado, colores RAL.

TERMINAL HURRICANE

Terminal dinámico para evacuación de humos, con doble rodamiento en cada lado del eje giratorio fijo. El único homologado para extracción de productos de la combustión de todo tipo de combustibles. Resistente al viento hasta 100km/h. Válido también para combustibles sólidos (hollines).

Ø	CÓDIGO	€
125	HURR125	355 €
150	HURR150	355 €
180	HURR180	457 €
200	HURR200	457 €
250	HURR250	457 €
300	HURR300	553 €
350	HURR350	553 €

TERMINAL TWISTER

Remate giratorio fabricado en acero inoxidable (AISI 304) con efecto antirretorno incluso en parado, con eje central fijo.

Ø	CÓDIGO	€
100	TWIST.100	140 €
125	TWIST.125	150 €
130	TWIST.130	150 €
150	TWIST.150	150 €
180	TWIST.180	171 €
200	TWIST.200	171 €
250	TWIST.250	215 €
300	TWIST.300	215 €
350	TWIST.350	377 €

Nota: Consulte el departamento técnico de Jeremías para más información acerca de precios y plazos.

PARA PEDIDOS MENORES A 1000 EUROS SE COBRARÁ PORTE.
CONSULTAR DESCUENTOS SEGÚN CANTIDAD.

TUBOVEN, S. L.

C/La zarzuela, 22 – Pol. ind. Cordel de la Carrera
28942 – FUENLABRADA (Madrid)
Tlf. 91 607 02 53 – Fax. 91 608 17 46
www.tuboven.es

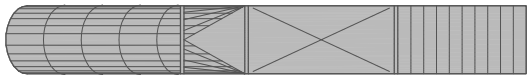

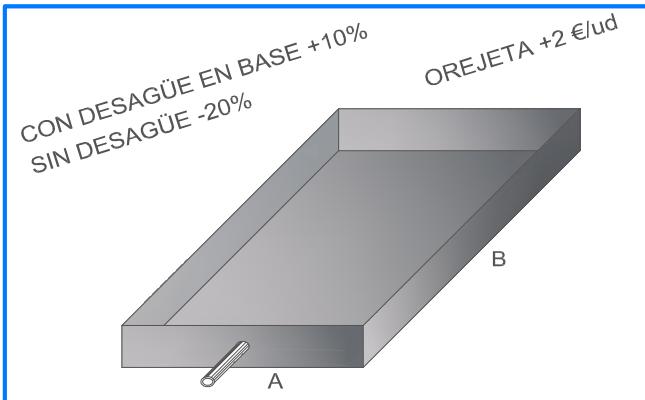

BANDEJA CON DESAGÜE

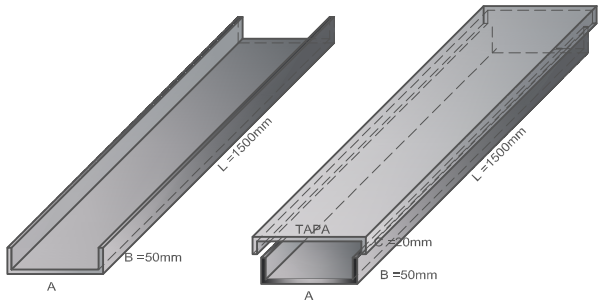

CANALETA

PRECIOS DE BANDEJAS Y CANALETAS SEGÚN DIMENSIONES EN CHAPA GALVANIZADA.
SI EL ESPESOR DE LA BANDEJA Y CANALETA ES DE 1,5mm INCREMENTARÁ 30%
Y 50% SI ES DE 2 mm.

ESPESOR	A + B en mm.	EUROS
1.0	300	21,00 €
	350	25,00 €
	400	29,00 €
	450	31,00 €
	500	33,00 €
	550	35,00 €
	600	37,00 €
	650	39,00 €
	700	41,00 €
	750	43,00 €
	800	46,00 €
	850	49,00 €
	900	52,00 €
	950	55,00 €
	1.000	58,00 €
	1.100	61,00 €
	1.200	64,00 €
	1.300	67,00 €
	1.400	70,00 €
	1.500	72,00 €
	1.600	74,00 €
	1.700	76,00 €
	1.800	78,00 €
	1.900	80,00 €
	2.000	82,00 €
	2.200	84,00 €
	2.300	86,00 €
	2.400	88,00 €

ESPESOR	A + B + C en mm.	EUROS	
		CANALETA SIMPLE	CANALETA C/TAPA
0.8	150	7,50 €	8,00 €
	200	8,50 €	11,50 €
	250	9,50 €	15,50 €
	300	10,50 €	19,50 €
	350	12,50 €	23,50 €
	400	13,50 €	27,50 €
	450	16,50 €	31,50 €
1.0	500	20,00 €	38,00 €
	550	22,50 €	42,00 €
	600	24,50 €	46,00 €
	650	26,50 €	50,00 €
	700	28,50 €	54,00 €
	750	31,50 €	58,00 €
	800	34,50 €	62,00 €
	850	37,50 €	67,00 €
	900	40,50 €	72,00 €

PRECIOS PARA LONGITUD 1500mm.
PARA OTRAS MEDIDAS CONSULTAR.

TUBOVEN, S. L.
C/La zarzuela, 22 – Pol. ind. Cordel de la Carrera
28942 – FUENLABRADA (Madrid)
Tlf. 91 607 02 53 – Fax. 91 608 17 46
www.tuboven.es

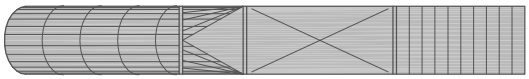

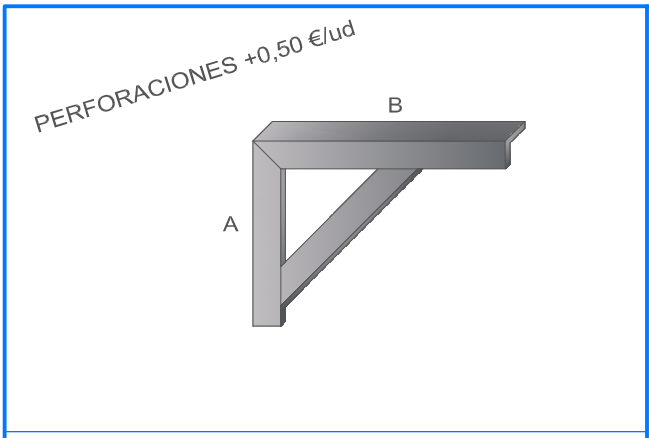

JABALCONES PARA PARED

TUBO FLEXIBLE ALUMINIO

PRECIOS DE JABALCONES PARA TUBO RECTANGULAR Y TUBO FLEXIBLE ALUMINIO SEGÚN ESPESORES Y DIMENSIONES.

ÁNGULO	A + B en mm.	EUROS
30 x 30	300	7,00 €
	350	8,00 €
	400	9,00 €
	450	10,00 €
	500	11,00 €
	550	12,00 €
	600	13,00 €
	650	14,00 €
40 x 40	700	15,00 €
	750	16,00 €
	800	17,00 €
	850	18,00 €
	900	19,00 €
	950	20,00 €
	1.000	21,00 €
	1.100	22,00 €
	1.200	23,00 €
	1.300	24,00 €
	1.400	25,00 €
	1.500	26,00 €
	1.600	27,00 €
	1.700	28,00 €
	1.800	29,00 €
	1.900	30,00 €
	2.000	31,00 €
	2.200	32,00 €
	2.300	33,00 €
	2.400	34,00 €

DIAMETRO D en mm	EUROS(precios netos)	
	FLEX. ALU	FLEX. ALU AISLADO
102	0,78 €	2,42 €
127	0,98 €	2,82 €
152	1,20 €	3,19 €
160	1,26 €	3,42 €
203	1,58 €	4,33 €
254	2,08 €	5,65 €
305	2,80 €	7,62 €

DIAMETRO D en mm	EUROS(precios netos)	
	COMBIFLEX	PVC REFORZADO
102	1,34 €	2,80 €
127	1,37 €	3,62 €
152	1,64 €	4,30 €
160	1,73 €	4,61 €
203	2,19 €	5,42 €
254	2,84 €	6,59 €
305	3,60 €	7,53 €

SE RECOMIENDA
LLEVAR POR CAJAS
20% DE DESCUENTO
OTROS TIPOS CONSULTAR

TUBOVEN, S. L.
C/La zarzuela, 22 – Pol. ind. Cordel de la Carrera
28942 – FUENLABRADA (Madrid)
Tlf. 91 607 02 53 – Fax. 91 608 17 46
www.tuboven.es

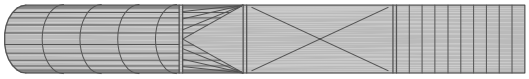

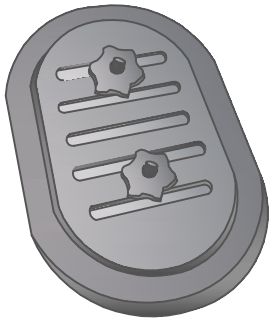

REGISTRO

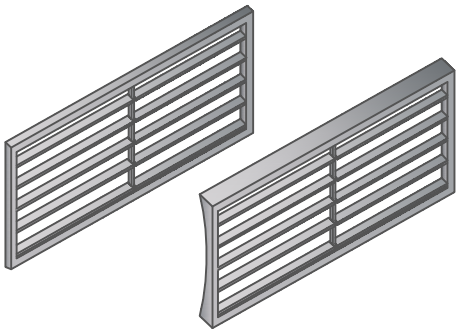

REJILLA

PRECIOS DE REGISTROS Y REJILLAS PARA TUBO RECTANGULAR O CIRCULAR.
LAS REJILLAS PUEDEN SER DE DIFERENTES TIPOS (CONSULTAR).
LAS REJILLAS EN TARIFA SON DE LAMAS SIMPLE DEFLEXIÓN SIN REGULACIÓN.

MEDIDAS en mm	EUROS RECTANGULAR	MEDIDAS en mm	EUROS RECTANGULAR
200x100	5,50 €	200x100	6,00 €
300x200	10,00 €	300x150	7,50 €
400x300	13,00 €	350x150	9,00 €
500x400	23,00 €	400x200	12,00 €
	CIRCULAR	450x200	13,50 €
250x150-ø135-155	7,50 €	500x250	17,00 €
250x150-ø195-224	7,50 €	600x250	18,50 €
250x150-ø245-300	7,50 €	800x300	27,50 €
300x200-ø341-380	10,50 €	1000x300	34,50 €
300x200-ø381-420	10,50 €		CIRCULAR
300x200-ø421-470	10,50 €	300x75	8,50 €
300x200-ø471-530	10,50 €	400x75	9,50 €
400x300-ø381-420	17,50 €	700x75	16,50 €
400x300-ø421-470	17,50 €	800x125	19,50 €
400x300-ø471-530	17,50 €	1000x125	23,50 €
400x300-ø531-600	17,50 €	1200x125	28,50 €
400x300-ø671-750	17,50 €	600x225	19,50 €
400x300-ø751-850	17,50 €	800x225	24,50 €
400x300-ø381-420	17,50 €	900x225	27,50 €

LOS PRECIOS SON NETOS ORIENTATIVOS PARA PRESUPUESTO.

TUBOVEN, S. L.
C/La zarzuela, 22 – Pol. ind. Cordel de la Carrera
28942 – FUENLABRADA (Madrid)
Tlf. 91 607 02 53 – Fax. 91 608 17 46
www.tuboven.es

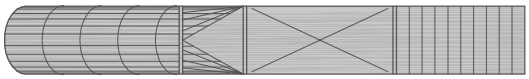

ACCESORIOS VARIOS

FERRETERÍA	PRECIO NETO UNITARIO	PRECIO POR CANTIDAD
TORNILLOS DIN 933 ZINC M-6 25mm	0,05 €	4,00 € (CAJAS DE 100 unid.)
TORNILLOS DIN 933 ZINC M-8 25mm	0,08 €	6,00 € (CAJAS DE 100 unid.)
TORNILLOS DIN 933 ZINC M-10 25mm	0,15 €	12,00 € (CAJAS DE 100 unid.)
TORNILLOS AUTORROSCANTES M-8	0,05 €	20,00 € (CAJAS DE 500 unid.)
TUERCAS Y ARANDELAS DIN 934 M-6	0,03 €	2,50 € (CAJAS DE 100 unid.)
TUERCAS Y ARANDELAS DIN 934 M-8	0,05 €	3,00 € (CAJAS DE 100 unid.)
TUERCAS Y ARANDELAS DIN 934 M-10	0,10 €	6,00 € (CAJAS DE 100 unid.)
ML VARILLA M-6	0,60 €	40,00 € (CAJAS DE 100 unid.)
ML VARILLA M-8	0,80 €	35,00 € (CAJAS DE 50 unid.)
ML VARILLA M-10	1,20 €	40,00 € (CAJAS DE 40 unid.)
TACO HEMBRA M-6	0,07 €	5,00 € (CAJAS DE 100 unid.)
TACO HEMBRA M-8	0,09 €	7,00 € (CAJAS DE 100 unid.)
TACO HEMBRA M-10	0,12 €	10,00 € (CAJAS DE 100 unid.)
TACO LATÓN M-6	0,15 €	10,00 € (CAJAS DE 100 unid.)
TACO LATÓN M-8	0,20 €	17,50 € (CAJAS DE 100 unid.)
TACO LATÓN M-10	0,30 €	22,50 € (CAJAS DE 100 unid.)
ML MALLA ELECTRO GALV.19X19mm	4,00 €	75,00 € (ROLLO DE 25 ML.)
M² DE CHAPA PERFORADA 0,8 mm	20,00 €	35,00 € (2000x1000mm)
M² DE CHAPA LACADA 0,6 mm LISA	11,00 €	13,50 € (CON PLIEGUES)
PINTADO DE CONDUCTOS	13,50 € (a una cara)	12,50 € (MÁS DE 200m²)
AISLAMIENTOS(sólo suministro)	PRECIO NETO UNITARIO	PRECIO POR CANTIDAD
M² POLIETILENO+ ADHESIVO 10mm	6,50 €	6,00 € (ROLLO)
M² POLIETILENO+ ADHESIVO 20mm	13,00 €	11,50 € (ROLLO)
AISLAMIENTOS(con montaje)	PRECIO NETO UNITARIO	PRECIO POR CANTIDAD
M² POLIETILENO+ ADHESIVO 10mm	9,50 €	9,00 € (MÁS DE 200m²)
M² POLIETILENO+ ADHESIVO 20mm	13,50 €	12,50 € (MÁS DE 200m²)
M² MANTA INTRAVER NETO 25mm	14,50 €	13,50 € (MÁS DE 200m²)
M² MANTA INTRAVER NETO 40mm	15,50 €	14,50 € (MÁS DE 200m²)
M² MANTA ALUMINIO IBR 55mm	11,00 €	10,00 € (MÁS DE 200m²)

LOS PRECIOS DE LOS ACCESORIOS SON NETOS.
PARA OTROS TIPOS DE ACCESORIOS COMO SILENCIADORES,
COMPUERTAS CORTAFUEGOS,ETC, CONSULTAR PRECIOS SIN COMPROMISO.

TUBOVEN, S. L.
C/La zarzuela, 22 – Pol. ind. Cordel de la Carrera
28942 – FUENLABRADA (Madrid)
Tlf. 91 607 02 53 – Fax. 91 608 17 46
www.tuboven.es

ACCESORIOS VARIOS

ACCESORIOS DE MONTAJE	PRECIO NETO UNITARIO	PRECIO POR CANTIDAD
BOTE DE BOSTIK 6 KG GRIS CLASE M1	29,00 €	25,00 € (MÁS DE TRES UNID.)
PROMAT ADHESIVO K-84 15KG.	73,00 €	70,00 € (MÁS DE TRES UNID.)
CARTUCHO DE BOSTIK GRIS PISTOLA	3,00 €	2,50 € (MÁS DE CINCO UNID.)
CARTUCHO DE BOSTIK IGNÍFUGO PISTOLA	4,50 €	4,00 € (MÁS DE CINCO UNID.)
COLA DE CONTACTO BOSTIK 5KG	35,00 €	32,00 € (MÁS DE TRES UNID.)
ML LONA ANTIVIBRATORIA SIN MONTAR	3,00 €	45,00 € (CAJA DE 25 ML) 80,00 € (CAJA DE 50 ML)
ML LONA IGNÍFUGA 400C SIN MONTAR	4,00 €	70,00 € (CAJA DE 25 ML)
CINTA ALUMINIO ACRÍLICO 63mm	-----	4,50 € (ROLLO)
JUNTA DE GOMA CON ADHESIVO	1,50 €	120,00 € (CAJA DE 100 ML)
ACCESORIOS JUNTA METU	**PRECIO NETO UNITARIO**	**PRECIO POR CANTIDAD**
ML DE JUNTA METU 20	1,40 €	1,20 € (ML POR BARRAS DE 6ML)
ML DE JUNTA METU 30	1,60 €	1,40 € (ML POR BARRAS DE 6ML)
ESCUADRAS METU 20	0,30 €	0,25 € (MÁS DE 30 UNID.)
ESCUADRAS METU 30	0,50 €	0,45 € (MÁS DE 30 UNID.)
GRAPA CORREDERA METU 20- METU 30	0,40 €	0,30 € (MÁS DE 30 UNID.)
GRAPA CON TORNILLO METU 30	0,80 €	0,75 € (MÁS DE 30 UNID.)
ML BURLETE AUTOADHESIVO 5mm	0,30 €	3,50 € (ROLLO 15 mtos)
ML BURLETE CERÁMICO 5 mm IGNÍFUGO	1,20 €	10,00 € (ROLLO 10 mtos)
ACEROS Y HIERROS	**PRECIO NETO UNITARIO**	**PRECIO POR CANTIDAD**
M² DE CHAPA GALVANIZADA LISA 0,6mm	8,50 €	8,00 € (LARGO 1500mm)
M² DE CHAPA GALVANIZADA LISA 0,8mm	9,50 €	9,00 € (LARGO 1500mm)
M² DE CHAPA GALVANIZADA LISA 1,0mm	11,00 €	10,50 € (LARGO 1500mm)
M² DE CHAPA GALVANIZADA LISA 1,5mm	16,00 €	20,00 € (CON PLIEGUE)
M² DE CHAPA GALVANIZADA LISA 2,0mm	21,00 €	25,00 € (CON PLIEGUE)
M² DE CANALETA GALVANIZADA 0,6mm	9,00 €	8,00 € (LARGO 1500mm)
M² DE CANALETA GALVANIZADA 0,8mm	10,00 €	9,00 € (LARGO 1500mm)
M² DE CANALETA GALVANIZADA 1,0mm	11,00 €	10,00 € (LARGO 1500mm)
M² DE CHAPA INOX MATE LISA 0,5mm	20,00 €	26,00 € (CON PLIEGUE)
M² DE CHAPA INOX MATE LISA 0,8mm	25,00 €	30,00 € (CON PLIEGUE)
ML ÁNG. DE HIERRO 30X30 (PINTADO)	1,90(2,30) €	10,50(12,50) € (BARRAS 6 ML)
ML ÁNG. DE HIERRO 40X40 (PINTADO)	2,90(3,80) €	13,50(15,00) € (BARRAS 6 ML)

TUBOVEN, S. L.
C/La zarzuela, 22 – Pol. ind. Cordel de la Carrera
28942 – FUENLABRADA (Madrid)
Tlf. 91 607 02 53 – Fax. 91 608 17 46
www.tuboven.es

Tubos–ventilación–aire acondicionado

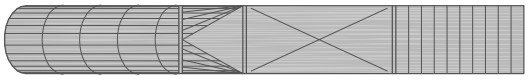

PRECIOS DE MONTAJE POR METRO LINEAL DE CONDUCTO CIRCULAR Y ACCESORIOS.
PRECIOS DE MONTAJE POR METRO LINEAL DE CONDUCTO RECTANGULAR Y ACCESORIOS.
PRECIOS DE MONTAJE POR HORAS DE ADMINISTRACIÓN SERÁ DE 25 EUROS POR EMPLEADO.

DIAMETRO D en mm.	MADRID	COMUNIDAD	PROVINCIAS	Observaciones
100	5,50 €	6,50 €	7,00 €	1.- LAS PIEZAS SE CONSIDERARÁN COMO UN M.L. DEL DIÁMETRO CORRESPONDIENTE. O DE LA GENERATRÍZ MÁXIMA.
125	6,00 €	7,50 €	8,50 €	
150	6,50 €	8,00 €	9,00 €	
175	7,00 €	8,50 €	9,50 €	
200	7,50 €	9,00 €	10,00 €	
225	8,00 €	9,50 €	10,50 €	
250	8,50 €	10,00 €	11,00 €	
275	9,00 €	10,50 €	11,50 €	
300	9,50 €	11,00 €	12,00 €	
350	11,00 €	12,50 €	12,00 €	
400	12,50 €	14,00 €	13,50 €	
450	14,00 €	15,50 €	14,50 €	2.- BIFLEX NORMAL : EL M.L. SERÁ IGUAL AL DIÁMETRO CORRESPONDIENTE DE TUBO.
500	15,50 €	17,00 €	16,00 €	
550	17,00 €	18,50 €	18,50 €	
600	18,50 €	20,00 €	21,00 €	
650	20,00 €	22,00 €	23,50 €	
700	23,00 €	25,00 €	25,00 €	
750	25,00 €	27,00 €	27,00 €	3.- BIFLEX AISLADO : EL M.L. SERÁ IGUAL A DOS VECES EL DIÁMETRO CORRESPONDIENTE DE TUBO.
800	27,00 €	29,00 €	30,00 €	
850	29,00 €	31,00 €	32,00 €	
900	31,00 €	33,00 €	34,00 €	
950	33,00 €	35,00 €	36,00 €	
1.000	35,00 €	37,00 €	38,00 €	
1.050	37,00 €	39,00 €	40,00 €	4.- EL MONTAJE DE ML JUNTA LONA ES IGUAL AL M^2 DE CONDUCTO.
1.100	39,00 €	41,00 €	42,00 €	
1.150	41,00 €	43,00 €	44,00 €	
1.200	43,00 €	45,00 €	46,00 €	
1.250	45,00 €	47,00 €	48,00 €	5.- NO SE INCLUYE ALOJAMIENTO COMIDAS Y DESPLAZAMIENTO. (MONTAJE PROVINCIAS)
1.300	48,00 €	51,00 €	52,00 €	
1.350	51,00 €	55,00 €	56,00 €	
1.400	54,00 €	59,00 €	60,00 €	
CONDUCTO- m²	*6,00-10,00 €	*6,00-10,00 €	*10,00-15,00 €	
*CONDUCTO RECTANGULAR DEPENDERÁ DE DIFICULTAD DE LA INSTALACIÓN				

	DIMENSIONES mm.	MADRID	COMUNIDAD	PROVINCIAS
REJILLAS Y BOCAS SERVICIOS	DE 100 A 600	7,00 €	8,00 €	10,00 €
REJILLAS Y DIFUSORES CUADRADOS	DE 650 A 1.000	10,00 €	12,00 €	14,00 €
REJILLAS Y DIFUSORES LINEALES	MAYOR DE 1.000	12,00 €	14,00 €	16,00 €

COMPUERTAS CORTAFUEGO	DE 200 A 800	50,00 €	55,00 €	60,00 €
COMPUERTAS CORTAFUEGO	DE 850 A 1.400	60,00 €	65,00 €	70,00 €
COMPUERTAS-REGULACIÓN	DE 200 A 800	40,00 €	45,00 €	50,00 €
COMPUERTAS-REGULACIÓN	DE 850 A 1.500	50,00 €	55,00 €	60,00 €

NOTA: LOS PRECIOS SON APROXIMADOS Y VARIAN SEGÚN OBRA.

TUBOVEN, S. L.
C/La zarzuela, 22 – Pol. ind. Cordel de la Carrera
28942 – FUENLABRADA (Madrid)
Tlf. 91 607 02 53 – Fax. 91 608 17 46
www.tuboven.es

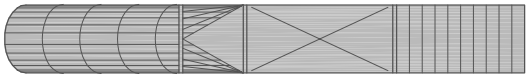

NORMAS DE MEDICION PARA CONDUCTOS RECTANGULARES

Conducto recto

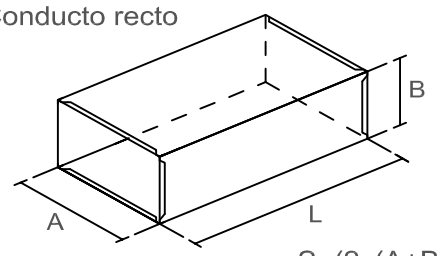

S=(2x(A+B)x(L+0.024)

Zapato

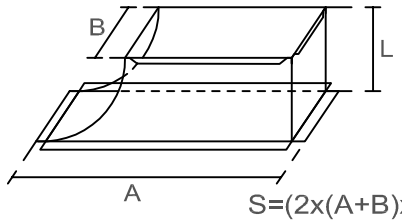

S=(2x(A+B)x(L)

Codo 90º

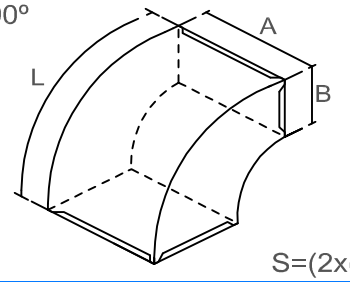

S=(2x(A+B)x(L)

Codo recto

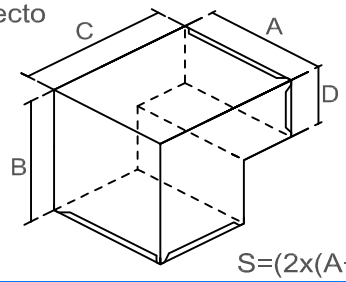

S=(2x(A+D)x(B+C)

Reduccion

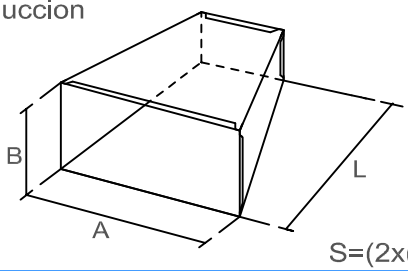

S=(2x(A+B)x(L)

Desvio

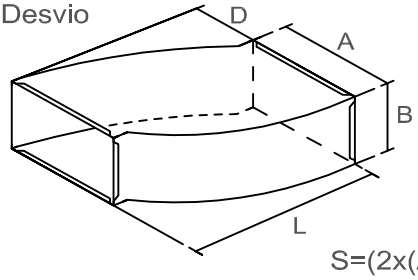

S=(2x(A+B+D)x(L)

1-bifurcacion

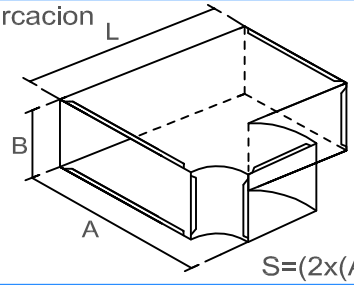

S=(2x(A+B)x(L+0.024)

2-bifurcaciones

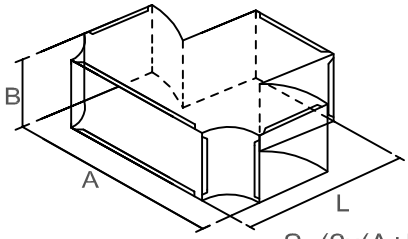

S=(2x(A+B+0.024)x(L)

Pantalon

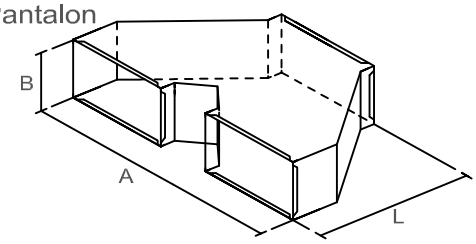

S=(2x(A+B)x(L)

mariposa

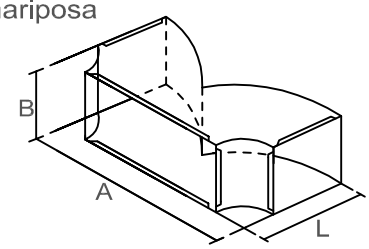

S=(2x(A+B)x(L)

Cuello telescopico

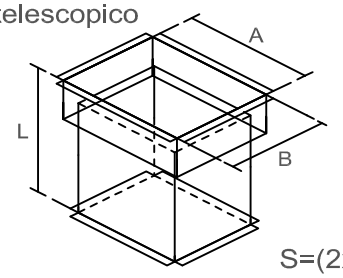

S=(2x(A+B)x(L)

La unidad de medida para el cálculo de las fórmulas es el metro y su resultado el m².

Las piezas inferiores a 1 m² se facturaran como 1 m².

TUBOVEN, S. L.
C/La zarzuela, 22 – Pol. ind. Cordel de la Carrera
28942 – FUENLABRADA (Madrid)
Tlf. 91 607 02 53 – Fax. 91 608 17 46
www.tuboven.es

CONDICIONES DE VENTAS

* Los precios de ventas son los indicados en la lista de precios con los descuentos acordados en el momento de hacer los pedidos.

* Los pedidos en conductos rectangulares y piezas circulares serán facturados según pedido y no se admiten devoluciones.

* Las piezas de conductos rectangulares se facturaran según normas de medición las piezas inferiores a 1 m² se facturaran como 1 m².

* Los envíos de materiales son por cuenta del comprador excepto aquellos casos acordados previamente con el cliente.

* El plazo de entrega siempre será acordado en el momento de cursar los pedidos.

* Las condiciones de venta se entienden aceptadas por el comprador en el momento de hacer los pedidos.

* Los materiales suministrados son propiedad de tuboven hasta el momento del pago total de las facturas.

* Los portes de pedidos normales en Madrid y Comunidad de Madrid están incluidos, a no ser que sean piezas sueltas que se cobrará 20 euros netos.

TUBOVEN, S. L.
C/La zarzuela, 22 – Pol. ind. Cordel de la Carrera
28942 – FUENLABRADA (Madrid)
Tlf. 91 607 02 53 – Fax. 91 608 17 46
www.tuboven.es

NOTAS

TUBOVEN, S. L.
C/La zarzuela, 22 – Pol. ind. Cordel de la Carrera
28942 – FUENLABRADA (Madrid)
Tlf. 91 607 02 53 – Fax. 91 608 17 46
www.tuboven.es

NOTAS

TUBOVEN, S. L.
C/La zarzuela, 22 – Pol. ind. Cordel de la Carrera
28942 – FUENLABRADA (Madrid)
Tlf. 91 607 02 53 – Fax. 91 608 17 46
www.tuboven.es

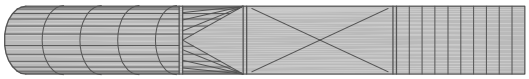

NOTAS